DigitalPlatforms

umpi

Andros LIVE

COD.61920F, U61920F

ENEA pell Compliant — Public Energy Living Lab

TALQ CERTIFIED

Modulo concentratore per la gestione di dispositivi di quadro e periferici.
Possibilità di integrazione di ulteriori espansioni per gestione periferiche di punto luce, sonde di luminanza, attuatori e sensori locali e remoti.

Concentrator module for the management of lighting cabinet and peripheral devices. Possibility of integration of further expansions to manage lighting point devices, luminance probes, local and remote actuators and sensors.

SPECIFICHE TECNICHE	*TECHNICAL SPECIFICATION*
Alimentazione 12 Vdc ± 10%	***Power supply*** *12 Vdc ± 10%*
Corrente 170 mA (1A picco) @ 12Vdc	***Current*** *170 mA (1A peak) @ 12Vdc*
Potenza assorbita 2W (12W max durante carica batteria)	***Power consumption*** *2W (12W max during battery recharge)*
Temperatura di funzionamento -25°C +65°C, @ 90% max U.R.	***Operating temperature*** *-25°C +65°C, @ 90% max R.H.*
Precisione orologio 4ppm @25°C	***Clock precision*** *4ppm @25°C*
Batteria orologio Litio 3V 190mAh	***Clock battery*** *Lithium 3V 190mAh*
Isolamento elettrico Classe II	***Electrical insulation*** *Class II*
Dimensioni / Peso /Grado di protezione 143x91x62mm - 8 moduli DIN / 335 g / IP20 (altezza 110mm con morsetti)	***Dimensions / Weight / Protection degree*** *143x91x62mm - 8 DIN modules / 335 g / IP20 (height 110mm with clamps)*
Collegamento Uscita per alimentazione batteria esterna 12vdc 250mA Connettore SMA per collegamento antenna Ingresso batteria opzionale, MBA8 cod.62081 4 ingressi isolati per contatti puliti o impulsivi NA 2 RS485 1 RS232 1 USB tipo A 2 uscite relè contatto NA Max 10A resistivi @ 230Vac 1 porta Ethernet RJ45 (10/100 Mbps) 2 ingressi analogici 4-20mA	***Connection*** *Output for battery power supply 12vdc 250mA.* *SMA connector for antenna connection* *Optional battery input, MBA8 cod.62081* *4 isolated inputs for dry or pulse contacts* *2 RS485* *1 RS232* *1 USB type A* *2 outputs relay NA Max 10A resistive @ 230Vac* *1 RJ45 port for Ethernet connection (10/100 Mbps)* *2 4-20mA analog inputs*
Specifiche sistema / processore / RAM Core STM32MP1 - EDIMM 2.0 STM32MP157, 2xCortexA7@650MHz + CortexM4@200MHz, 512MB DDR3, 4GB eMMC, LVDS, Industrial.	***System specifications / CPU / RAM*** Core STM32MP1 - EDIMM 2.0 STM32MP157, 2xCortexA7@650MHz + CortexM4@200MHz, 512MB DDR3, 4GB eMMC, LVDS, Industrial.
Tecnologie di trasmissione GPRS/EDGE Classe 12 HSPDA Cat.8 / HSUPA Cat.6 LTE Cat. 4 NB-IoT opzionale	***Transmission technologies*** *GPRS/EDGE Class 12* *HSPDA Cat.8 / HSUPA Cat.6 / 4G* *LTE Cat. 4* *NB-IoT optional*
Bande di Frequenza LTE 800/1800/2600 MHz UMTS 900/2100 MHz - GSM 900/1800MHz	***Frequency bands*** *LTE 800/1800/2600 MHz UMTS 900/2100 MHz - GSM 900/1800MHz*
Funzionalità avanzate Gestione tramite interfaccia web, aggiornamento firmware HTTP firmware SNTP (Simple Network Time Protocol) Log di sistema da remoto Configurazione di backup e di ripristino Sicurezza dei dati: IPsec/L2TP/PPTP/GRE/Open VPN/CA Configurazione: Telnet, web, SSHv2 Supporta: **TALQv2**, Modbus TCP, Modbus RTU, DNS dinamico, connessione WAN (client DHCP, IP statico e client PPPoE)	***Advanced features*** *Web management interface,* HTTP firmware update *SNTP (Simple Network Time Protocol)* *Remote system log* *Configuration backup and restore* *Data security: IPsec/L2TP/PPTP/GRE/Open VPN/CA* *Configuration: Telnet, web, SSHv2"* *Supports: **TALQv2**, Modbus TCP, Modbus RTU, Dynamics DNS, WAN connection (DHCP client, static IP and PPPoE client)*
Espansioni Fino a 5 moduli espansione Andros 4D (4 ingressi digitali + 4 uscite relè) Fino a 5 moduli espansione Andros 2A (2 ingressi 4-20mA + 2 uscite 4-20mA + ingresso sonda KTY) Fino a 15 Andros PLS (cod.61921G), modulo di comunicazione ad onde convogliate per telecontrollo punto-punto ANDROS CR, modulo per la gestione dei dispositivi radio installati a punto luce	***Expansions*** *Up to 5 Andros 4D expansion modules (4 digital inputs + 4 relay outputs)* *Up to 5 Andros 2A expansion modules (2 4-20mA inputs + 2 4-20mA outputs)* *Up to 15 Andros PLS (cod.61921G), powerline communication module for point-to-point remote control* *ANDROS CR, module for the management of radio devices installed in the lighting points*

© DigitalPlatforms SPA. Tutti i diritti riservati. Le immagini sono indicative. Le specifiche sono soggette a modifica senza preavviso. I marchi sono di proprietà di DigitalPlatforms o dei rispettivi detentori.
© DigitalPlatforms. All rights reserved. Images are being used for illustrative purposes only. Specifications are subject to change without prior notice. The brands are property of DigitalPlatforms or of their respective owners.
DigitalPlatforms SPA - www.dplatforms.it – Via Andrea Noale 351, Roma - Sede operativa Smart X: S.S. Rimini-San Marino 11, 47923 Rimini (RN), Tel: 0541833160

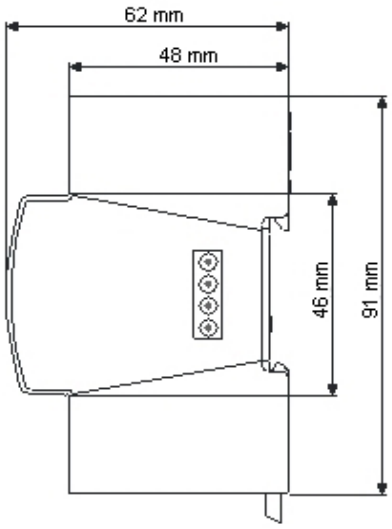

INTERFACCIA UTENTE

1. Alimentazione
2. Uscita alimentazione batterizzata
3. Ingresso alimentazione batteria opzionale / Slot SIM Card
4. Connettore antenna
5. Ingressi contatti puliti o impulsivi NA
6. Collegamento RS485
7. Collegamento RS232
8. Collegamento USB A
9. Ingressi analogici 4-20mA
10. Uscite relè
11. Porta Ethernet
12. Bus locale (4 conduttori)

LED

13. Battery (acceso se è in ricarica, lampeggio se la batteria è da sostituire), Anomaly (acceso in caso di malfunzionamento), Running (lampeggia se il dispositivo sta funzionando correttamente)
14. Connect (doppio lampeggio se il dispositivo è collegato sulla linea dati), Signal level (qualità del segnale. Giallo segnale insufficente. Verde segnale buono), OUT 1 (se acceso, uscita 1 ON)

MODEM 2G/4G

- fornito con un'antenna a stilo da collegare al relativo connettore (nel caso in cui il segnale sia troppo debole è possibile sostituirla con un'antenna a base magnetica dotata di cavo di lunghezza 2,5 m)
- è presente un alloggiamento "push pull" per la SIM Card sulla parte superiore del dispositivo (3)

Il modem 2G/4G funziona correttamente quando l'ampiezza del segnale ricevuto è superiore a 10 (maggiore di –93dBm). Valori più bassi non garantiscono la qualità del collegamento.

AVVERTENZE

- Andros LIVE deve essere equipaggiato con una SIM Card (non compresa)
- Verificare che la SIM Card sia abilitata al traffico dati in uscita e in entrata
- Togliere l'alimentazione al dispositivo prima d'inserire o estrarre la SIM Card
- Non alimentare il dispositivo senza antenna correttamente inserita

USER INTERFACE

1. *Power supply input*
2. *Power supply output (battery-powered)*
3. *Optional battery power input / SIM Card Slot*
4. *Antenna connector*
5. *Inputs (contacts without voltage or, impulsive, NO)*
6. *RS485 connection*
7. *RS232 connection*
8. *USB connection type A*
9. *Analog inputs 4-20mA*
10. *Relay outputs*
11. *Ethernet port*
12. *Local bus (4 wires)*

LED

13. *Battery (ON if recharging, flashing if the battery needs to be replaced), Anomaly (ON in case of malfunction), Running (flashes if the device is working correctly)*
14. *Connect (double flashing if the device is connected on the data line), Signal level (signal quality. Yellow, insufficient signal. Green, good signal), OUT1 (on: Relay 1 ON)*

2G/4G MODEM

- *supplied with a stylus antenna to be connected to the relative connector (if the signal is too weak, it can be replaced with a magnetic base antenna equipped with a 2.5 m cable)*
- *there is a "push pull" slot for the SIM Card on the top of the device (3)*

The 2G/4G modem works correctly when the received signal amplitude is greater than 10 (greater than –93dBm). Lower values do not guarantee the quality of the connection.

WARNINGS

- *Andros LIVE must be equipped with a SIM card (not included)*
- *Check that the SIM card is enabled for outgoing and incoming data traffic*
- *Disconnect the device from the power supply before inserting or removing the SIM card*
- *Do not power the device without a properly inserted antenna*

© DigitalPlatforms SPA. Tutti i diritti riservati. Le immagini sono indicative. Le specifiche sono soggette a modifica senza preavviso. I marchi sono di proprietà di DigitalPlatforms o dei rispettivi detentori.
© DigitalPlatforms. All rights reserved. Images are being used for illustrative purposes only. Specifications are subject to change without prior notice. The brands are property of DigitalPlatforms or of their respective owners.
DigitalPlatforms SPA - www.dplatforms.it – Via Andrea Noale 351, Roma - Sede operativa Smart X: S.S. Rimini-San Marino 11, 47923 Rimini (RN), Tel: 0541833160

AVVERTENZE DI SICUREZZA

- Leggere attentamente il manuale di istruzione. Qualora il dispositivo fosse utilizzato in modo non conforme a quanto specificato dal produttore, la protezione prevista dal dispositivo potrebbe essere compromessa.
- L'installazione del dispositivo deve essere eseguita da parte di personale tecnico qualificato
- **L'impianto elettrico deve essere conforme alle norme vigenti e dotato dei dispositivi di protezione e sezionamento richiesti. E' a cura dell'installatore osservare le avvertenze di sicurezza ed installazione secondo la regola dell'arte**
- Assicurarsi che le connessioni previste siano eseguite correttamente al fine di evitare qualsiasi malfunzionamento o danneggiamento del dispositivo.
- Non installare il dispositivo in atmosfera esplosiva, la presenza di gas o fumi infiammabili costituisce un grave pericolo per la sicurezza.
- Evitare di sottoporre il dispositivo all'azione di agenti che ne possano limitare o danneggiare l'efficacia, come polveri, umidità, vernici, ecc., all'atto della messa in funzione o successivamente.
- **Le connessioni vanno effettuate con il dispositivo NON ALIMENTATO (assenza tensione di rete 230 Vca).**
- Nella trasmissione powerline, eventuali interferenze di altre apparecchiature esterne potrebbero generare funzionamenti non corretti del dispositivo. Si consiglia di evitare l'utilizzo per controllo di apparecchiature che potrebbero generare pericoli per le persone o proprietà, in caso di funzionamenti inaspettati o di guasto delle stesse.

E' a carico dell'acquirente l'onere di applicare e rispettare ogni limitazione legale e norma di sicurezza relativa all'impiego dei materiali forniti. Rimane esclusa ogni responsabilità di DigitalPlatforms per qualsiasi danno diretto o indiretto, provocato a persone o cose dall'impiego improprio dei materiali forniti. Le apparecchiature DigitalPlatforms sono coperte da una garanzia, per difetti di produzione, con validità 12 mesi.

SAFETY WARNINGS

- *Read the instruction manual with care. In the event of use of the device in contravention of the producer's specifications, its degree of protection may be reduced.*
- *The devices must be installed by qualified technicians*
- ***The electrical system must comply with the regulations in force and equipped with the required protection and disconnecting devices. It is the responsibility of the installer to observe the safety and installation instructions according to the rule of the art.***
- *Ensure that the connections required are made correctly, to avoid any malfunctioning of or damage to the device.*
- *Do not install the device in an explosive atmosphere; the presence of flammable gases or fumes constitutes a serious safety hazard.*
- *Do not expose the device to agents which may restrict or impair its effectiveness, such as dust, damp, paints, etc. during or after installation.*
- ***Connections must only be made with the device DISCONNECTED FROM THE POWER SUPPLY (230 VAC mains voltage not connected).***
- *In the powerline comunication, eventual interferences of others external devices could generate malfunctions and generally erroneous working of the device. It's recommended to avoid the use on devices which could be dangerous to the people or proprierties in case of unexpected operations or faults.*

The purchaser is responsible for applying and complying with all legal restrictions and safety rules concerning the use of the materials supplied. DigitalPlatforms refuses all responsibility for any direct or indirect injury or damage arising from improper use of the materials supplied. DigitalPlatforms devices are covered by a 12 month warranty against manufacturing defects.

MANUTENZIONE E CONSERVAZIONE

CONDIZIONI AMBIENTALI

- L'apparecchiatura deve essere posizionata in idonei contenitori, in normali condizioni ambientali, ad esempio contenute in appositi centralini posti all'interno di quadri stradali o vani in muratura, che garantiscano il grado di protezione desiderato.
- L'apparecchiatura non deve essere sottoposta nè a stillicidio nè a spruzzi d'acqua.
- Maneggiare con cautela; evitare colpi ed urti che potrebbero danneggiarla.

PULIZIA E MANUTENZIONE

- L'utilizzatore deve astenersi da qualsiasi tentativo di riparazione, o intervento di modifica diretto e rivolgersi solo a personale qualificato.
- Si consiglia di sostituire le batterie al litio di ANDROS LIVE ogni 10 anni.
- Si consiglia di eseguire le manutenzioni programmate almeno due volte all'anno.
- Verificare il fissaggio dell'apparecchiatura e, in occasione degli interventi sul quadro di controllo, si consiglia di verificare:
  - il corretto serraggio dei morsetti
  - lo stato di conservazione del contenitore
  - lo stato di usura dei collegamenti
- Rispettare l'ambiente.

CONDIZIONI DI CONSERVAZIONE IN MAGAZZINO

In caso di stoccaggio in magazzino, l'apparecchiatura deve essere conservata in idoneo imballaggio, in assenza di umidità.

MAINTENANCE AND STORAGE

ENVIRONMENTAL CONDITIONS

- *The equipment must be positioned in suitable containers, in normal environmental conditions, for example contained in special switchboards placed inside road panels or masonry compartments, which guarantee the desired degree of protection.*
- *The appliance must not be exposed to dripping or splashing.*
- *Handle carefully; avoid strikes and impacts that could damage the equipment*

CLEANING AND MAINTENANCE

- *The user must not attempt to make any modifications or repairs and make recourse solely to qualified staff .*
- *It is highly recommended to change the ANDROS LIVE lithium batteries every 10 years.*
- *Execute the programmed maintenance at least twice a year*
- *Check the anchoring of the device and during maintenance operations check the following:*
  - *The correct closure of the terminals*
  - *The good condition of repair of the box*
  - *The state of wear of the connections*
- *Respect the environment*

STORAGE CONDITIONS IN THE WAREHOUSE

If the equipment must be warehoused, and must be stored properly packed, with no humidity.

© DigitalPlatforms SPA. Tutti i diritti riservati. Le immagini sono indicative. Le specifiche sono soggette a modifica senza preavviso. I marchi sono di proprietà di DigitalPlatforms o dei rispettivi detentori.
© DigitalPlatforms. All rights reserved. Images are being used for illustrative purposes only. Specifications are subject to change without prior notice. The brands are property of DigitalPlatforms or of their respective owners.
DigitalPlatforms SPA - www.dplatforms.it – Via Andrea Noale 351, Roma - Sede operativa Smart X: S.S. Rimini-San Marino 11, 47923 Rimini (RN), Tel: 0541833160

PRECAUZIONE USO BATTERIE

ANDROS LIVE è fornito di una batteria al litio (Li) per alimentare l'orologio.

- Si consiglia di sostituire le batterie al litio di ANDROS LIVE **ogni 10 anni** oppure precedentemente se necessario.
- Si consiglia di eseguire le manutenzioni programmate almeno due volte all'anno.
- Non invertire la polarità di carica delle batterie.
- Durante l'assorbimento di corrente una batteria emette calore. Una scarica troppo violenta può provocare l'esplosione di alcuni tipi di batteria. Per questo motivo è importante fare attenzione a non mettere in cortocircuito i due poli elettrici della batteria.
- Non immagazzinare gli accumulatori in prossimità di fonti di calore, in ambienti soleggiati o in presenza di umidità.
- In caso di lunga inattività del dispositivo, scollegare le batterie.

PROCEDURA SMALTIMENTO BATTERIE

- La sostituzione delle batterie deve essere effettuata da personale esperto.
- L'utente è tenuto per legge a consegnare le batterie e gli accumulatori usati agli appositi enti di smaltimento.
- Non esporre mai le batterie al fuoco perché possono esplodere e liberare pericolose sostanze chimiche e fumi.

SMALTIMENTO

Il prodotto non deve essere smaltito con altri rifiuti domestici al termine del ciclo di vita. Per evitare eventuali danni all'ambiente o alla salute causati dall'inopportuno smaltimento dei rifiuti, si invita l'utente a separare questo prodotto da altri tipi di rifiuti e di riciclarlo in maniera responsabile per favorire il riutilizzo sostenibile delle risorse materiali.

INSTALLAZIONE

L'installazione dei moduli che compongono la centrale ANDROS deve essere effettuata mantenendo **separata** la sezione di telecontrollo dalla sezione di potenza, possibilmente posizionando in un vano separato dalla potenza i seguenti moduli:

- ANDROS LIVE / ANDROS TR 30-12

Potranno invece essere installati nella sezione di potenza:

- ANDROS PLS / CAP 3 / Filtri PHIL3X32D /PHIL63D

NOTE INSTALLATIVE

- Per i collegamenti a linee a 230V~ (alimentazione per ANDROS TR, e circuiti trifase con neutro per ANDROS PLS) utilizzare cavi di sezione minima 1,5mm^2.
- Per i restanti collegamenti, utilizzare cavi di sezione minima 1mm^2.
- Gli ingressi di ANDROS LIVE devono essere contatti puliti; non superare i 3 metri di lunghezza.
- Per il collegamento di CAP 3 (da effettuarsi a monte dei filtri PHIL/15D-30D-63D) non superare i 20 / 30 cm.
- Installare i moduli ANDROS in modo da consentirne un'agevole estrazione.
- Installare ANDROS LIVE in modo da consentire un'agevole connessione ad un PC locale.
- Mantenere collegamenti a linee 230V~ separati dai restanti collegamenti (ingressi di ANDROS LIVE, collegamenti ANDROS PLS).
- Inserire uno scaricatore di sovratensioni sull'armadio di potenza

NOTA: per l'installazione in impianti trifase senza neutro rivolgersi a DigitalPlatforms.

BATTERY USE PRECAUTION

ANDROS LIVE Unit is equipped with one lithium battery(Li) to power the clock

- *It is highly recommended to change the ANDROS LIVE lithium batteries **every 10 years** or earlier if necessary.*
- *Execute the programmed maintenance at least twice a year.*
- *Do not invert the polarity of the batteries.*
- *During current absorption the battery gives off heat. Highly violent discharge could cause the explosion of certain kind of batteries. Therefore, it is important to prevent short-circuiting the two electric poles of the battery.*
- *Do not store the batteries next to heat sources, in sunny environments or in damp places.*
- *When not in use, disconnect the batteries.*

BATTERY DISPOSAL PROCEDURES

- *The battery must be replaced by qualified staff.*
- *Under the laws in force, the user must return the used batteries to proper disposal authorities.*
- *Never expose the batteries to fire because they may explode and emit dangerous chemical fumes into the atmosphere.*

DISPOSAL

The product must not be disposed of with household waste at the end of its life cycle. To prevent damage to the environment or health caused by inappropriate waste disposal, users should separate this product from other types of waste and recycle it responsibly to assist in the sustainable reuse of material resources.

INSTALLATION

The installation of the modules composing the ANDROS Unit must be made by separating the remote control section and the power section, if possible by positioning in a different section the following modules:

- *ANDROS LIVE / ANDROS TR 30-12*

In the power section the following modules can be installed:

- *ANDROS PLS / CAP 3 / PHIL 3X32D / PHIL63D*

INSTALLATION NOTES

- *For connections to 230V~ lines (power supply to ANDROS TR, and three-phase circuits with neutral to ANDROS PLS) use cables with minimum section 1,5mm^2.*
- *For the other connections, use cables with minimum section 1mm^2.*
- *The ANDROS LIVE inputs must be dry contacts; do not exceed 3 meters in length.*
- *For CAP 3 connection (to be made upstream the filters PHIL/15D-30D-63D) do not exceed 20 / 30 cm.*
- *Install ANDROS modules to allow easy extraction.*
- *Install ANDROS LIVE to allow easy connection to a local PC.*
- *Keep the connection to 230V~ lines separated from the other connections (ANDROS LIVE inputs, ANDROS PLS connections).*
- *Put a surge protection device into the power cabinet*

Note: to install Andros Live unit into three-phase network without neutral, contact DigitalPlatforms.

© DigitalPlatforms SPA. Tutti i diritti riservati. Le immagini sono indicative. Le specifiche sono soggette a modifica senza preavviso. I marchi sono di proprietà di DigitalPlatforms o dei rispettivi detentori.
© DigitalPlatforms. All rights reserved. Images are being used for illustrative purposes only. Specifications are subject to change without prior notice. The brands are property of DigitalPlatforms or of their respective owners.
DigitalPlatforms SPA - www.dplatforms.it – Via Andrea Noale 351, Roma - Sede operativa Smart X: S.S. Rimini-San Marino 11, 47923 Rimini (RN), Tel: 0541833160

GENERALITÀ

- Modulo di comando/controllo quadro per la gestione del sistema Minos.
- Raccoglie, elabora e memorizza le informazioni e le segnalazioni a livello quadro e lampada provenienti dai moduli periferici.
- È in grado di svolgere le funzioni di concentratore di quadro nel sistema Minos basato su pc-embedded.
- Comunica con tutte le espansioni necessarie tramite bus locale ed è in grado d'interfacciarsi con controllori, software di terze parti e dispositivi IOT (Internet of Things, dispositivi in grado di comunicare su rete internet)
- È equipaggiato con la versione software Minos customizzata per la versione embedded. L'applicativo dialoga unicamente con le periferiche di quadro e gestisce l'elaborazione dei dati che arrivano dal campo.
- Il layout grafico e la gestione del database sono gestiti dal server remoto che ha il compito di reperire i dati dai singoli quadri periferici.

FUNZIONALITÀ

- Gestisce le comunicazioni con i dispositivi di quadro periferici (via CAN BUS, RS485, RS232, USB, ETHERNET);
- Reperisce le informazioni dai dispositivi periferici e ne gestisce opportunamente i dati (es: Wattmetri);
- Gestisce tutti gli ingressi e le uscite locali (es: teleruttori, crepuscolare)
- Controlla lo stato della rete di alimentazione e rilevazione di: assenza rete, batteria scarica e/o insufficiente;
- Controlla gli eventi a livello armadio e rileva: attivazione/disattivazione ingressi, presenza/assenza tensione (su max 48 linee monofase di alimentazione), anomalia dei moduli collegati, lampade non funzionanti;
- Invia comandi di attivazione, spegnimento e regolazione flusso luminoso al singolo punto luce;
- Controlla lo stato di funzionamento lampada con rilevazione: lampada in corto circuito, lampada interrotta, assenza corrente, condensatore guasto, lampada lampeggiante, fusibile interrotto;
- Attiva chiamate d'emergenza a seguito di eventi e segnalazioni di campo;
- Programma cicli di comando ON/OFF/Dimming in base all'orologio astronomico e timer settimanali
- Gestisce 1.022 moduli di controllo e comando lampade (SYRA) mediante gruppi software tramite i dispositivi Andros PLS collegati su linea CAN-bus locale (15 max);
- Espansione per ulteriori ingressi e uscite digitali/analogiche su richiesta;

FUNZIONALITÀ AVANZATE

- timers settimanali per comando ON/OFF/Dimming
- timers astronomici indipendenti per comando ON/OFF/Dimming
- comandi prioritari su ciascun relè e ciascun gruppo
- Memoria storica per la registrazione dello stato di ogni periferica fino a 30 giorni

GENERAL INFORMATION

Command and control module at cabinet level for the management of the Minos system
.▸It collects, processes and stores information and signals at the panel and lamp levels from the peripheral modules.
▸ It is able to perform the functions of a cabinet concentrator in the PC-embedded Minos system.
▸ It communicates with all the necessary expansions via local bus and is able to interface with controllers, third-party software and IOT devices (Internet of Things, devices able to communicate on the Internet)
▸ It is equipped with the Minos software version customized for the embedded version. The application only dialogues with the cabinet devices and manages the processing of data arriving from the field.
▸ The graphic layout and the database are managed by the remote server that has the task of retrieving the data from the individual peripheral cabinet.

FUNCTIONALITY

• It manages communications with peripheral cabinet devices (via CAN BUS, RS485, RS232, USB, ETHERNET);
• It retrieves information from peripheral devices and appropriately manages the data (ex: Power Meters);
• It manages all local inputs and outputs (ex: contactors, light sensor)
• It checks the status of the power supply network and detect: no mains, low and / or insufficient battery;
• It controls events at cabinet level and detects: activation / deactivation of inputs, presence / absence of voltage (on max 48 single-phase supply lines), anomaly of connected modules, lamps not working;
• It sends commands to activate, switch off and dimming the single lighting point;
• It controls the lamps status with detection of: lamp in short circuit, lamp not working, no current, capacitor faulty, lamp flashing, broken fuse…;
• It activates emergency calls following events and field signals;
• Possibility to program of ON / OFF / Dimming cycles based on the astronomical clock and weekly timers
• It manages up 1.022 lamp control and command modules (SYRA) through software groups via the Andros PLS devices connected on the local CAN bus line (15 max);
• Possibility of expansion for additional digital / analog inputs and outputs on request;

ADVANCED FEATURES

• weekly timers for ON / OFF / Dimming commands
• independent astronomical timers for ON / OFF / Dimming commands
• Priority commands on each relay and each group
• Historical memory for recording the status of each device up to 30 days

© DigitalPlatforms SPA. Tutti i diritti riservati. Le immagini sono indicative. Le specifiche sono soggette a modifica senza preavviso. I marchi sono di proprietà di DigitalPlatforms o dei rispettivi detentori.
© DigitalPlatforms. All rights reserved. Images are being used for illustrative purposes only. Specifications are subject to change without prior notice. The brands are property of DigitalPlatforms or of their respective owners.
DigitalPlatforms SPA - www.dplatforms.it – Via Andrea Noale 351, Roma - Sede operativa Smart X: S.S. Rimini-San Marino 11, 47923 Rimini (RN), Tel: 0541833160

ANDROS PLS

Cod. 61921N, U61921N– 61921N485, U61921N485 – 61921G, U61921G

Modulo per comunicazione Power Line verso dispositivi di controllo/comando lampada SYRA. Controlla e gestisce la presenza tensione su linea trifase più neutro.

Module for Power Line communication to control/command lamp devices SYRA. Monitors and manages voltage presence on a more neutral three-phase line.

SPECIFICHE TECNICHE	*TECHNICAL SPECIFICATION*
Alimentazione 9-15Vac e 9-15Vdc / 200mA MAX	***Power supply*** *9-15Vac and 9-15Vdc / 200mA MAX*
Temperatura di funzionamento -20°C +70°C, @ 90 % max U.R.	***Operating temperature*** *-20°C +70°C, @ 90% max R.H.*
Dimensioni / Peso 35,5 x 90 x 73 mm (2 moduli DIN) / 100 g (altezza 113mm con i morsetti)	***Dimensions / Weight*** *35,5 x 90 x 73 mm (2 DIN modules) / 100 g (height 113mm with clamps)*
Isolamento elettrico Classe II	***Electrical insulation*** *Class II*
Grado di protezione IP20	***Protection degree*** *IP20*
Collegamento alimentazione n.1 morsetto estraibile 2 poli - sezione cavo 0,05-2,5mm^2	***Power connection*** *nr.1 removable terminal 2-pin - cable section 0.05-2.5mm^2*
Collegamento linea trifase + N alimentazione lampade n.1 morsetto estraibile 4 poli - sezione cavo 0,05-2,5mm^2	***Connection to three phase line + N lamps power supply*** *nr.1 removable terminal 4-pin - cable section 0.05-2.5mm^2*
Collegamento 485 (ANDROS PLS cod. 61921N 485) n.1 morsetto estraibile 3 poli - sezione cavo 0,05-1,5mm^2	***485 connection (ANDROS PLS cod. 61921N 485)*** *n.1 removable terminal 3-pin - cable section 0.05-1.5mm^2*
Collegamento CAN-bus (ANDROS PLS cod. 61921G) n.1 morsetto estraibile 3 poli - sezione cavo 0,05-1,5mm^2	***CAN-bus connection (ANDROS PLS cod. 61921G)*** *n.1 removable terminal 3-pin - cable section 0.05-1.5mm^2*

© DigitalPlatforms SPA. Tutti i diritti riservati. Le immagini sono indicative. Le specifiche sono soggette a modifica senza preavviso. I marchi sono di proprietà di DigitalPlatforms o dei rispettivi detentori.
© DigitalPlatforms. All rights reserved. Images are being used for illustrative purposes only. Specifications are subject to change without prior notice. The brands are property of DigitalPlatforms or of their respective owners.
DigitalPlatforms SPA - www.dplatforms.it – Via Andrea Noale 351, Roma - Sede operativa Smart X: S.S. Rimini-San Marino 11, 47923 Rimini (RN), Tel: 0541833160

DESCRIZIONE DEI MODULI

ANDROS PLS effettua la comunicazione Powerline con i moduli SYRA, conformemente alle richieste di stato da parte della centrale **ANDROS** ed esegue il controllo di presenza/assenza tensione su una linea trifase con neutro.

In una centrale ANDROS possono essere presenti fino a **15 moduli ANDROS PLS**.

MODULES DESCRIPTION

ANDROS PLS *carries out the Powerline communication with the SYRA modules, in compliance with the status requests of the* ***ANDROS*** *control panel and performs the presence / absence voltage check on a three-phase line with neutral.*

Up to ***15 ANDROS PLS*** *modules can be present in an ANDROS control panel.*

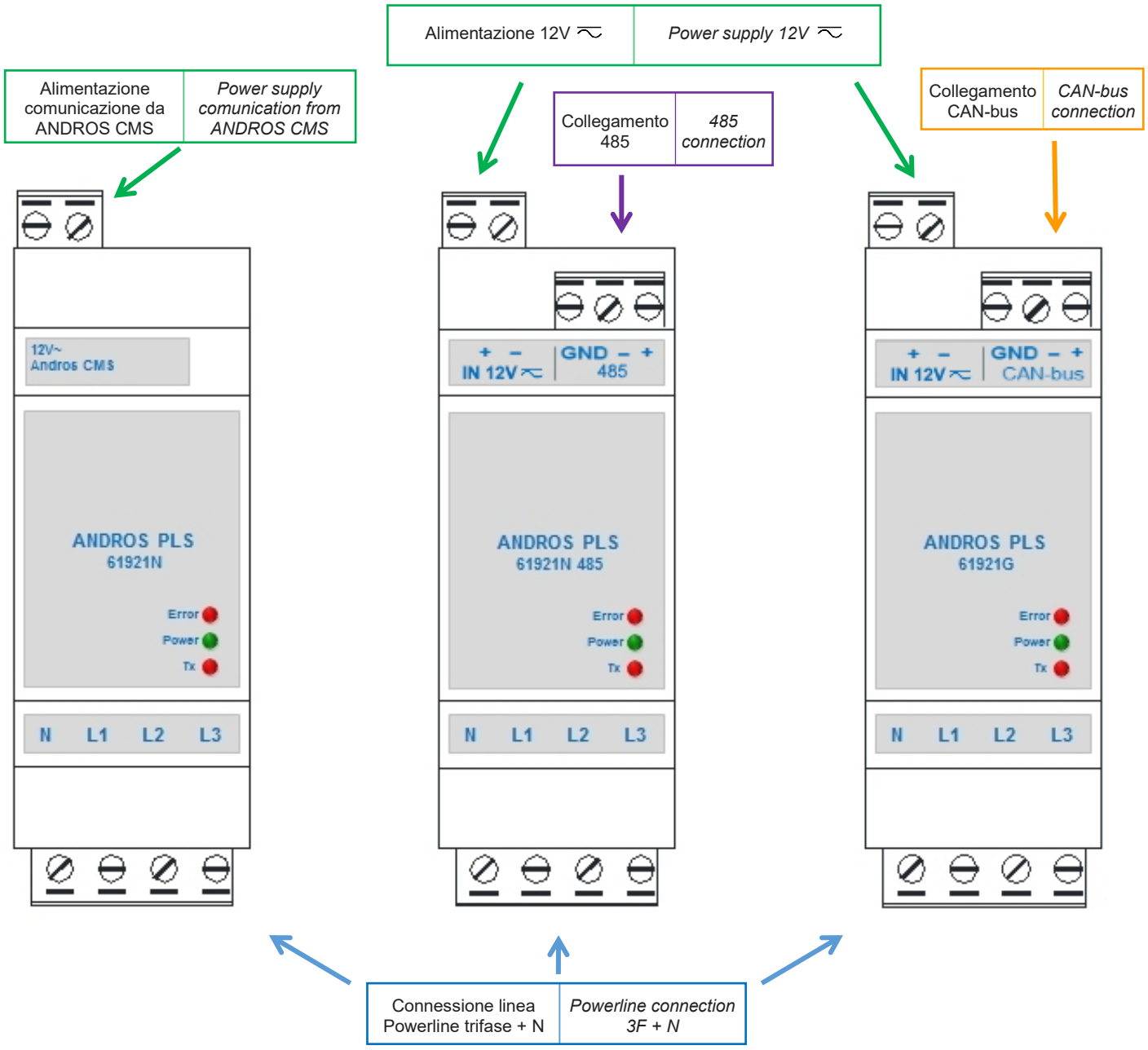

LED:

- Error : Errore comunicazione ANDROS CMS (mod. U61921N), 485 (mod. U61921N 485), CAN-bus (mod. U61921G)
- Power : Presenza alimentazione da ANDROS CMS (mod. U61921N), linea d'alimentazione 12V~ (mod. U61921N 485, U61921G)
- Tx : Presenza comunicazione Powerline

LED caption:

- *Error : Communication error ANDROS CMS (mod. U61921N), 485 (mod. U61921N 485), CAN-bus (mod. U61921G)*
- *Power : Power supply by ANDROS CMS (mod. U61921N), 12V~ power supply (mod. U61921N 485, U61921G)*
- *Tx : Powerline communication*

© DigitalPlatforms SPA. Tutti i diritti riservati. Le immagini sono indicative. Le specifiche sono soggette a modifica senza preavviso. I marchi sono di proprietà di DigitalPlatforms o dei rispettivi detentori.
© DigitalPlatforms. All rights reserved. Images are being used for illustrative purposes only. Specifications are subject to change without prior notice. The brands are property of DigitalPlatforms or of their respective owners.
DigitalPlatforms SPA - www.dplatforms.it – Via Andrea Noale 351, Roma - Sede operativa Smart X: S.S. Rimini-San Marino 11, 47923 Rimini (RN), Tel: 0541833160

AVVERTENZE DI SICUREZZA

- Leggere attentamente il manuale di istruzione. Qualora il dispositivo fosse utilizzato in modo non conforme a quanto specificato dal produttore, la protezione prevista dal dispositivo potrebbe essere compromessa.
- L'installazione del dispositivo deve essere eseguita da parte di personale tecnico qualificato
- **L'impianto elettrico deve essere conforme alle norme vigenti e dotato dei dispositivi di protezione e sezionamento richiesti. E' a cura dell'installatore osservare le avvertenze di sicurezza ed installazione secondo la regola dell'arte**
- Assicurarsi che le connessioni previste siano eseguite correttamente al fine di evitare qualsiasi malfunzionamento o danneggiamento del dispositivo.
- Non installare il dispositivo in atmosfera esplosiva, la presenza di gas o fumi infiammabili costituisce un grave pericolo per la sicurezza.
- Evitare di sottoporre il dispositivo all'azione di agenti che ne possano limitare o danneggiare l'efficacia, come polveri, umidità, vernici, ecc., all'atto della messa in funzione o successivamente.
- **Le connessioni vanno effettuate con il dispositivo NON ALIMENTATO (assenza tensione di rete 230 Vca).**
- Nella trasmissione powerline, eventuali interferenze di altre apparecchiature esterne potrebbero generare funzionamenti non corretti del dispositivo. Si consiglia di evitare l'utilizzo per controllo di apparecchiature che potrebbero generare pericoli per le persone o proprietà, in caso di funzionamenti inaspettati o di guasto delle stesse.

E' a carico dell'acquirente l'onere di applicare e rispettare ogni limitazione legale e norma di sicurezza relativa all'impiego dei materiali forniti. Rimane altresì esclusa ogni responsabilità di DigitalPlatforms per qualsiasi danno diretto o indiretto, provocato a persone o cose dall'impiego improprio dei materiali forniti. Le apparecchiature DigitalPlatforms sono coperte da una garanzia, per difetti di produzione, con validità 12 mesi.

MANUTENZIONE E CONSERVAZIONE

CONDIZIONI AMBIENTALI

- L'apparecchiatura deve essere posizionata in idonei contenitori, in normali condizioni ambientali, ad esempio contenute in appositi centralini posti all'interno di quadri stradali o vani in muratura, che garantiscano il grado di protezione desiderato.
- L'apparecchiatura non deve essere sottoposta nè a stillicidio nè a spruzzi d'acqua.
- Maneggiare con cautela; evitare colpi ed urti che potrebbero danneggiarla.

PULIZIA E MANUTENZIONE

- L'utilizzatore deve astenersi da qualsiasi tentativo di riparazione, o intervento di modifica diretto e rivolgersi solo a personale qualificato.
- Verificare il fissaggio dell'apparecchiatura e, in occasione degli interventi su, quadro di controllo, si consiglia di verificare:
  - il corretto serraggio dei morsetti
  - lo stato di conservazione del contenitore
  - lo stato di usura dei collegamenti
- Rispettare l'ambiente.

CONDIZIONI DI CONSERVAZIONE IN MAGAZZINO

In caso di stoccaggio in magazzino, l'apparecchiatura deve essere conservata in idoneo imballaggio, in assenza di umidità.

SMALTIMENTO

Il prodotto non deve essere smaltito con altri rifiuti domestici al termine del ciclo di vita. Per evitare eventuali danni all'ambiente o alla salute causati dall'inopportuno smaltimento dei rifiuti, si invita l'utente a separare questo prodotto da altri tipi di rifiuti e di riciclarlo in maniera responsabile per favorire il riutilizzo sostenibile delle risorse materiali.

SAFETY WARNINGS

- *Read the instruction manual with care. In the event of use of the device in contravention of the producer's specifications, its degree of protection may be reduced.*
- *The devices must be installed by qualified technicians*
- ***The electrical system must comply with the regulations in force and equipped with the required protection and disconnecting devices. It is the responsibility of the installer to observe the safety and installation instructions according to the rule of the art.***
- *Ensure that the connections required are made correctly, to avoid any malfunctioning of or damage to the device.*
- *Do not install the device in an explosive atmosphere; the presence of flammable gases or fumes constitutes a serious safety hazard.*
- *Do not expose the device to agents which may restrict or impair its effectiveness, such as dust, damp, paints, etc. during or after installation.*
- ***Connections must only be made with the device DISCONNECTED FROM THE POWER SUPPLY (230 VAC mains voltage not connected).***
- *In the powerline comunication, eventual interferences of others external devices could generate malfunctions and generally erroneous working of the device. It's recommended to avoid the use on devices which could be dangerous to the people or proprierties in case of unexpected operations or faults.*

The purchaser is responsible for applying and complying with all legal restrictions and safety rules concerning the use of the materials supplied. DigitalPlatforms refuses all responsibility for any direct or indirect injury or damage arising from improper use of the materials supplied. DigitalPlatforms devices are covered by a 12 month warranty against manufacturing defects.

MAINTENANCE AND STORAGE

ENVIRONMENTAL CONDITIONS

- *The equipment must be positioned in suitable containers, in normal environmental conditions, for example contained in special switchboards placed inside road panels or masonry compartments, which guarantee the desired degree of protection.*
- *The appliance must not be exposed to dripping or splashing.*
- *Handle carefully; avoid strikes and impacts that could damage the equipment*

CLEANING AND MAINTENANCE

- *The user must keep from trying to personally carry out modifications or reparations and interventions and must refers to qualified staff.*
- *Check the anchoring of the device and during maintenance operations check the following:*
  - *The correct closure of the terminals*
  - *The good condition of repair of the box*
  - *The state of wear of the connections*
- *Respect the environment*

STORAGE CONDITIONS IN THE WAREHOUSE

If stored in a warehouse, the device must be kept in suitable packaging, in a place free from damp.

DISPOSAL

The product must not be disposed of with household waste at the end of its life cycle. To prevent damage to the environment or health caused by inappropriate waste disposal, users should separate this product from other types of waste and recycle it responsibly to assist in the sustainable reuse of material resources.

© DigitalPlatforms SPA. Tutti i diritti riservati. Le immagini sono indicative. Le specifiche sono soggette a modifica senza preavviso. I marchi sono di proprietà di DigitalPlatforms o dei rispettivi detentori.
© DigitalPlatforms. All rights reserved. Images are being used for illustrative purposes only. Specifications are subject to change without prior notice. The brands are property of DigitalPlatforms or of their respective owners.
DigitalPlatforms SPA - www.dplatforms.it – Via Andrea Noale 351, Roma - Sede operativa Smart X: S.S. Rimini-San Marino 11, 47923 Rimini (RN), Tel: 0541833160

Collegamento ANDROS CMS - ANDROS PLS **(5 ANDROS PLS MAX)**
*ANDROS CMS - ANDROS PLS link **(5 ANDROS PLS MAX)***

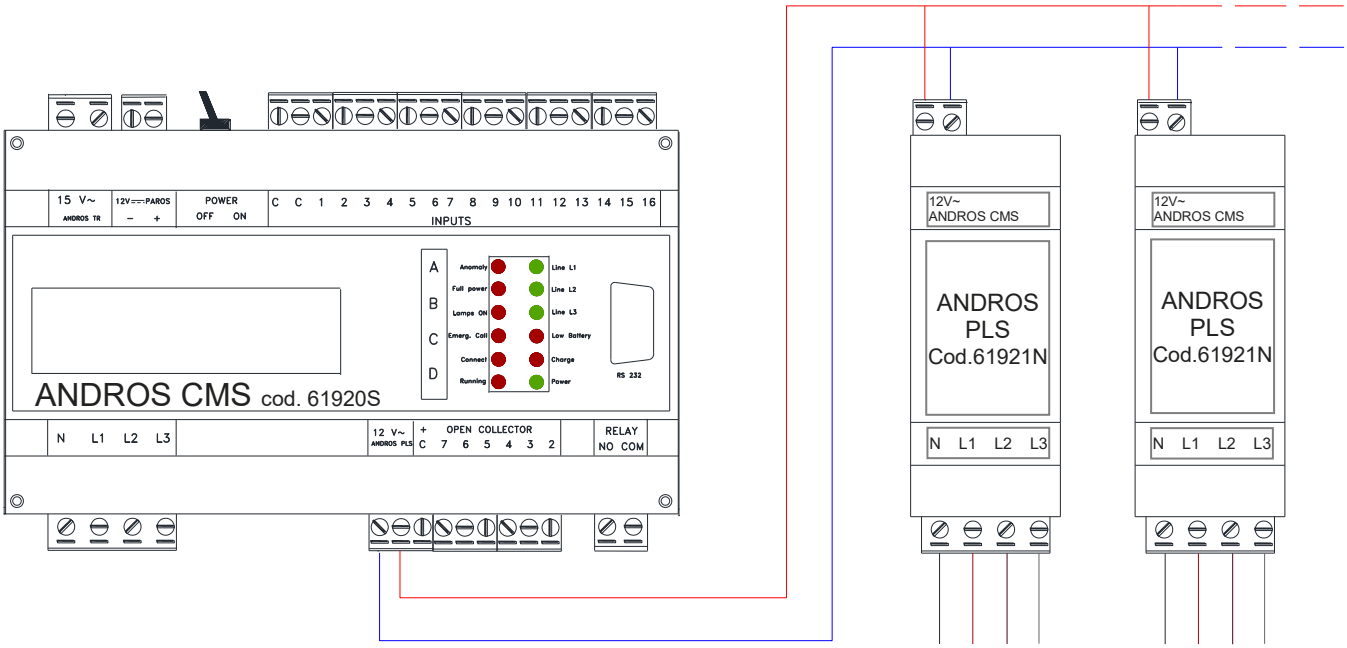

Linea di potenza verso le lampade
Power line towards the lamps

SCHEMA DI COLLEGAMENTO
ANDROS CMS – ANDROS PLS (Cod. U61921N)

Caratteristiche dei cavi d'interconnessione ANDROS CMS - ANDROS PLS: cavo 2 x 1,5 mm^2 (non fornito)

Note installative:

- qualora siano presenti più moduli ANDROS PLS (**max 5**), dovranno essere tutti collegati in parallelo fra loro (tramite morsetto 2 poli); un unico cavo dovrà essere collegato ad ANDROS CMS
- qualora siano presenti **più di 5** moduli ANDROS PLS, dovranno essere collegati in parallelo fra loro (tramite morsetto 2 poli) e infine collegati all'uscita "PLS" del modulo PL-I. Il morsetto del modulo PL-I denominato "CMS" dovrà essere collegato al morsetto "ANDRO PLS" presente sul dispositivo ANDROS CMS. Il morsetto d'alimentazione del PL-I dovrà essere collegato in parallelo con l'alimentazione dell'ANDROS CMS derivante dall'ANDROS TR (**prestare attenzione alla polarità**)
- la distanza massima per il collegamento tra i moduli non deve superare i 10 m. Per distanze superiori, contattare DigitalPlatforms
- si consiglia di non superare i 100 Syra per ANDROS PLS (massimo 30-40 Syra per fase)

WIRING DIAGRAM
ANDROS CMS – ANDROS PLS (Cod. U61921N)

Characteristics of ANDROS CMS interconnect cables - ANDROS PLS: 2 x 1.5 mm^2 cable (not supplied)

Installation notes:

- *if there are more ANDROS PLS modules (**max 5**), they must all be connected in parallel (via 2-pole terminal); a single cable must be connected to ANDROS CMS*
- *if there are **more than 5** ANDROS PLS modules, they must be connected in parallel with each other (via 2-pole terminal) and finally connected to the "PLS" output of the PL-I module. The terminal of the PL-I module called "CMS" must be connected to the "ANDRO PLS" terminal on the ANDROS CMS device. The power supply terminal of the PL-I must be connected in parallel with the power supply of the ANDROS CMS deriving from the ANDROS TR (**attention to polarity**).*
- *the maximum distance for the connection between the modules must not exceed 10 m. For longer distances, contact DigitalPlatforms*
- *we recommend not exceeding 100 Syra for ANDROS PLS (maximum 30-40 Syra per phase)*

Collegamento ANDROS CMS – PL-I - ANDROS PLS **(SUPERIORE A 5 ANDROS PLS)**

*ANDROS CMS – PL-I ANDROS PLS link **(HIGHER THAN 5 ANDROS PLS)***

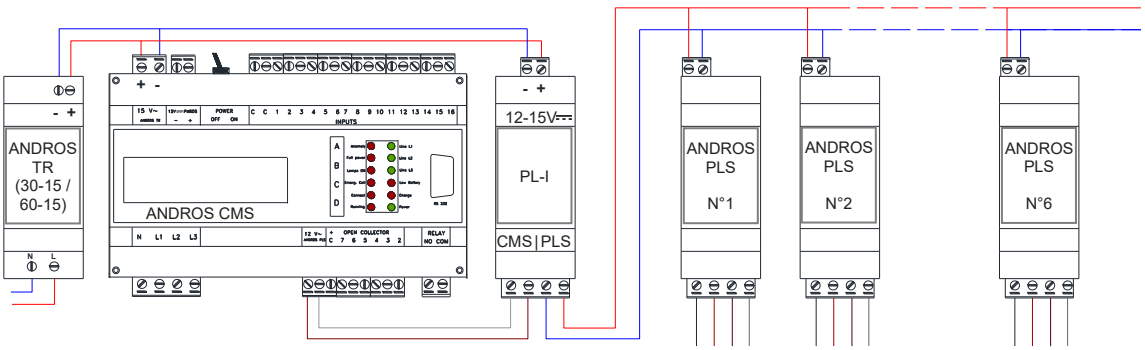

© DigitalPlatforms SPA. Tutti i diritti riservati. Le immagini sono indicative. Le specifiche sono soggette a modifica senza preavviso. I marchi sono di proprietà di DigitalPlatforms o dei rispettivi detentori.
© DigitalPlatforms. All rights reserved. Images are being used for illustrative purposes only. Specifications are subject to change without prior notice. The brands are property of DigitalPlatforms or of their respective owners.
DigitalPlatforms SPA - www.dplatforms.it – Via Andrea Noale 351, Roma - Sede operativa Smart X: S.S. Rimini-San Marino 11, 47923 Rimini (RN), Tel: 0541833160

Collegamento Andros PLS (485) con alimentatore 12V~
Andros PLS (485) connection with 12V~ power supply

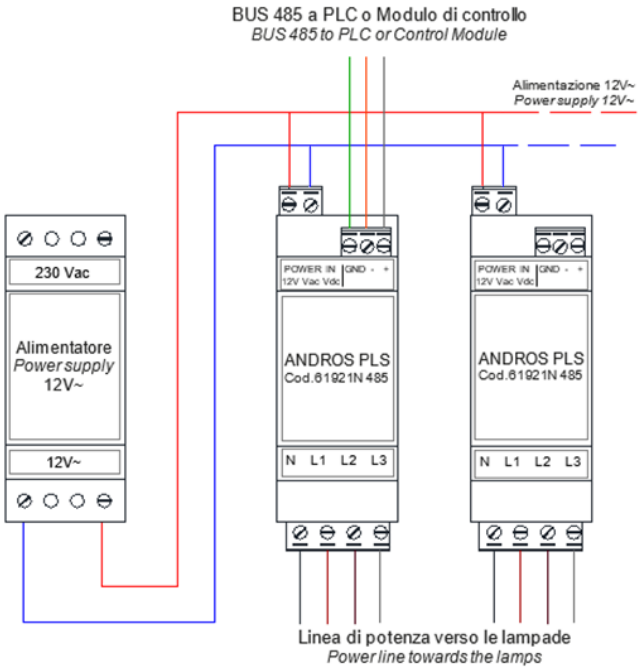

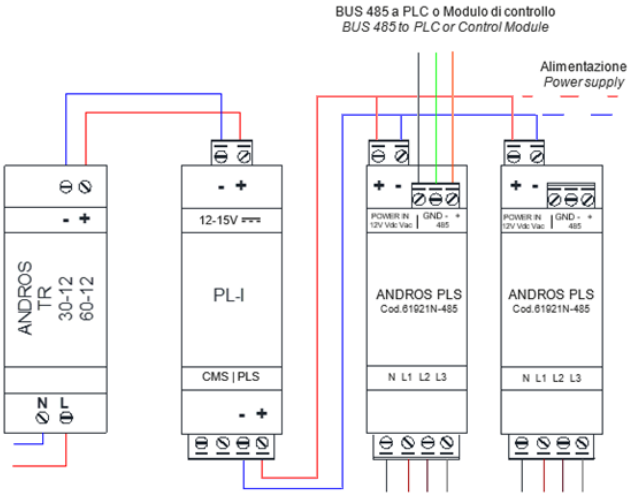

Collegamento Andros PLS (485) con alimentatore 12V ⎓
Andros PLS (485) connection with 12V ⎓ power supply

SCHEMI DI COLLEGAMENTO ANDROS PLS con 485 (Cod. U61921N-485)

Caratteristiche dei cavi d'interconnessione:

- Alimentatore - ANDROS PLS: cavo 2 x 1,5 mm^2 (non fornito)
- ANDROS PLS - Dispositivo linea 485: cavo 3 x 0,75 mm^2 schermato (non fornito)

Note installative:

- Qualora siano presenti più moduli ANDROS PLS, dovranno essere tutti collegati in parallelo fra loro (tramite morsetto 2 poli); in tal caso un unico ANDROS PLS dovrà essere collegato a PLC/Modulo di controllo su linea 485 (NB: Questo ANDROS PLS fungerà da master, impostare quindi i relativi dip-switch sul dispositivo tutti su ON)
- **Fare attenzione alla polarità nel collegamento con PL-I**
- La distanza massima del collegamento 485 e del collegamento tra i moduli ANDROS PLS non deve superare i 10 m. Per distanze superiori, contattare DigitalPlatforms
- Si consiglia di non superare i 100 Syra per ANDROS PLS (massimo 30-40 Syra per fase)

WIRING DIAGRAMS ANDROS PLS with 485 (Cod. U61921N-485)

Characteristics of interconnecting cables:

- *Power supply - ANDROS PLS: cable 2 x 1.5 mm^2 (not supplied)*
- *ANDROS PLS - Line device 485: shielded cable 3 x 0.75 mm^2 (not supplied)*

Installation notes:

- *If there are more ANDROS PLS modules, they must all be connected in parallel (via 2-pole terminal); in this case a single ANDROS PLS must be connected to PLC / Control module on line 485 (NB: This ANDROS PLS will act as master, then set the relative dip-switches on the device all on ON)*
- ***Pay attention to the polarity when connecting to PL-I***
- *The maximum connection distance 485 and the connection between the ANDROS PLS modules must not exceed 10 m. For longer distances, contact DigitalPlatforms*
- *We recommend not exceeding 100 Syra for ANDROS PLS (maximum 30-40 Syra per phase)*

© DigitalPlatforms SPA. Tutti i diritti riservati. Le immagini sono indicative. Le specifiche sono soggette a modifica senza preavviso. I marchi sono di proprietà di DigitalPlatforms o dei rispettivi detentori.
© DigitalPlatforms. All rights reserved. Images are being used for illustrative purposes only. Specifications are subject to change without prior notice. The brands are property of DigitalPlatforms or of their respective owners.
DigitalPlatforms SPA - www.dplatforms.it – Via Andrea Noale 351, Roma - Sede operativa Smart X: S.S. Rimini-San Marino 11, 47923 Rimini (RN), Tel: 0541833160

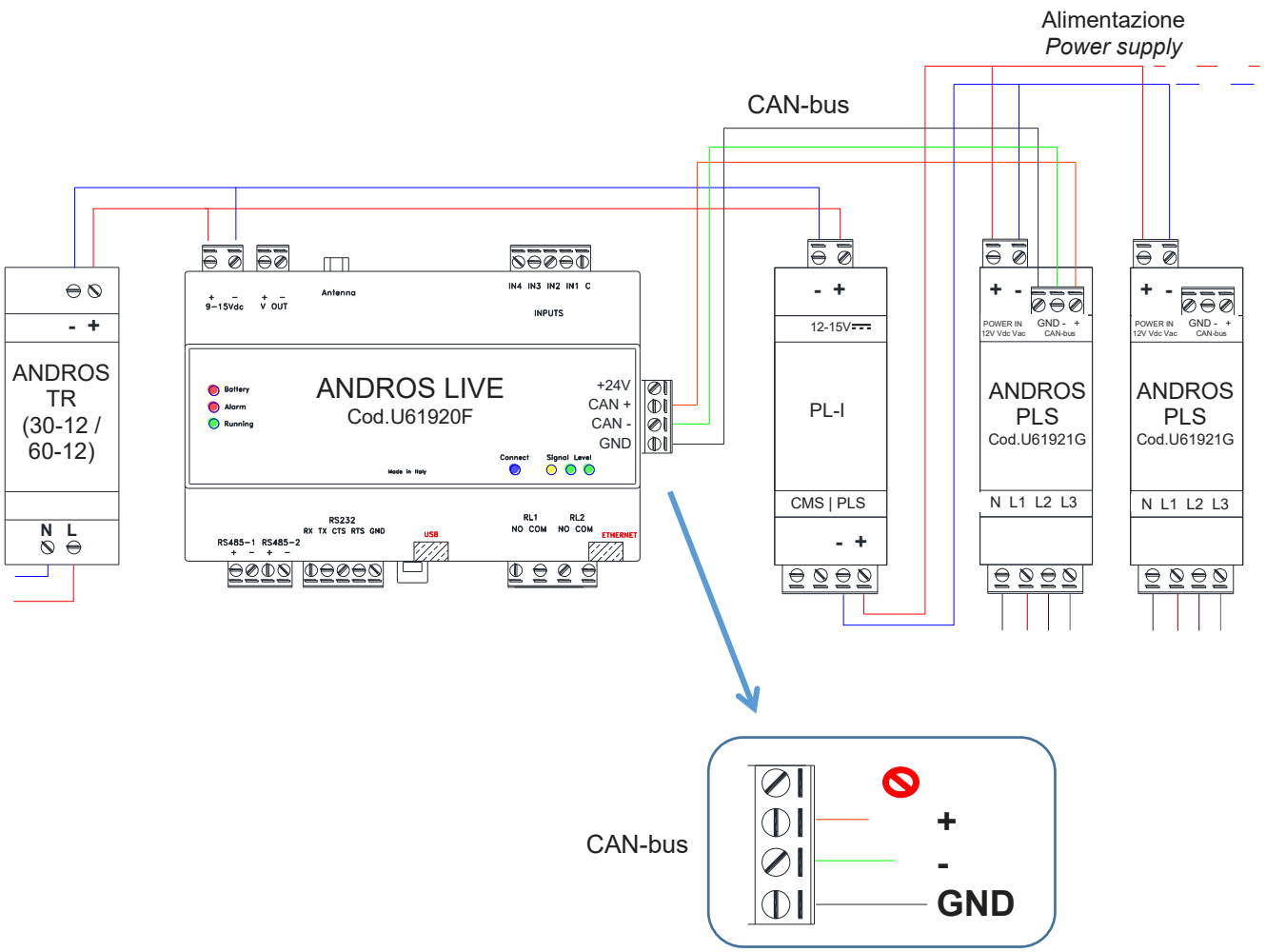

SCHEMA DI COLLEGAMENTO ANDROS PLS con CAN-bus (cod. U61921G)

Caratteristiche dei cavi d'interconnessione:

- Andros PL-I - ANDROS PLS: cavo 2 x 1,5 mm^2 (non fornito)
- ANDROS PLS - ANDROS LIVE (o ANDROS HT) su CAN-bus: cavo 3 x 0,75 mm^2 schermato (non fornito)

Note installative:

- qualora siano presenti più moduli ANDROS PLS, dovranno essere tutti collegati in parallelo fra loro (tramite morsetto 2 poli); in tal caso un unico ANDROS PLS dovrà essere collegato ad ANDROS LIVE (o ANDROS HT) su linea CAN-bus (NB: Questo ANDROS PLS fungerà da master, impostare quindi i relativi dip-switch sul dispositivo tutti su ON)
- **prestare attenzione alla polarità**
- la distanza massima del collegamento CAN-bus e del collegamento tra i moduli ANDROS PLS non deve superare i 10 m. Per distanze superiori, contattare DigitalPlatforms
- Si consiglia di non superare i 100 Syra per ANDROS PLS (massimo 30-40 Syra per fase)

WIRING DIAGRAM ANDROS PLS with CAN-bus (cod. U61921G)

Characteristics of interconnecting cables:

- *Power supply - ANDROS PLS: cable 2 x 1.5 mm^2 (not supplied)*
- *ANDROS PLS - ANDROS LIVE (or ANDROS HT) on CAN-bus: shielded 3 x 0.75 mm^2 cable (not supplied)*

Installation notes:

- *if there are more ANDROS PLS modules, they must all be connected in parallel (via 2-pole terminal); in this case a single ANDROS PLS must be connected to ANDROS LIVE (or ANDROS HT) on CAN-bus line (Note: This ANDROS PLS will act as master, then set the relative dip-switches on the device all on ON)*
- ***pay attention to polarity***
- *the maximum distance between the CAN bus connection and the connection between the ANDROS PLS modules must not exceed 10 m. For longer distances, contact DigitalPlatforms*
- *we recommend not exceeding 100 Syra for ANDROS PLS (maximum 30-40 Syra per phase)*

© DigitalPlatforms SPA. Tutti i diritti riservati. Le immagini sono indicative. Le specifiche sono soggette a modifica senza preavviso. I marchi sono di proprietà di DigitalPlatforms o dei rispettivi detentori.
© DigitalPlatforms. All rights reserved. Images are being used for illustrative purposes only. Specifications are subject to change without prior notice. The brands are property of DigitalPlatforms or of their respective owners.
DigitalPlatforms SPA - www.dplatforms.it – Via Andrea Noale 351, Roma - Sede operativa Smart X: S.S. Rimini-San Marino 11, 47923 Rimini (RN), Tel: 0541833160

INSTALLAZIONE IN ARMADIO

L'installazione dei moduli che compongono la centrale ANDROS deve essere effettuata **mantenendo separata la sezione di telecontrollo dalla sezione di potenza**, possibilmente posizionando in un vano separato dalla potenza i seguenti moduli:

- ANDROS CMS - ANDROS HT – ANDROS LIVE
- ANDROS TR - ANDROS AL
- ANDROS RDE - ANDROS 4D / ANDROS 2A
- PAROS o altro modem

Potranno invece essere installati nella sezione di potenza:

- ANDROS PLS
- CAP 3
- Filtri PHIL/15D-30D-63D-3X32D-150D

Installazione di andros PLS - Schemi di principio

AVVERTENZA:

Nella determinazione della sezione dei conduttori di collegamento dei circuiti d'iniezione dei segnali a onde convogliate (da ANDROS PLS ai filtri) occorre tener presente il problema derivante da un eventuale cortocircuito su detti collegamenti.

A tal fine si può procedere in uno dei seguenti modi:
- Inserire idonee protezioni specifiche.
- Coordinare la sezione dei cavi utilizzati con la limitazione dell'energia specifica passante dei dispositivi a monte del circuito di potenza su cui ANDROS PLS si inserisce.

Installazione di Andros PLS in impianti con partenze trifase con neutro

Nello schema sottostante è riportato l'installazione di un modulo ANDROS PLS su un circuito trifase con neutro, a valle del/dei teleruttore/i. ANDROS PLS, così come i filtri PHIL/15D-30D-63D-3X32D-150, deve essere installato nella sezione di potenza dell'armadio, a valle degli interruttori di protezione del circuito.

Nota:

Installare ciascun ANDROS PLS in prossimità del PHIL relativo alla linea controllata: i collegamenti di ANDROS PLS al proprio filtro non devono superare i 20 cm.

Su ciascun circuito presente nell'armadio dovrà essere installato un modulo ANDROS PLS più il filtro da selezionarsi in base alla corrente assorbita per fase, secondo lo schema della figura successiva.

In una centrale ANDROS possono essere presenti fino a 15 moduli ANDROS PLS.

INSTALLATION AT CABINET LEVEL

*The installation of the modules that make up the ANDROS control panel must be carried out by **keeping the remote control section separate from the power section**, possibly by positioning the following modules in a separate compartment:*

- *ANDROS CMS - ANDROS HT – ANDROS LIVE*
- *ANDROS TR - ANDROS AL*
- *ANDROS RDE - ANDROS 4D / ANDROS 2A*
- *PAROS o altro modem*

The following devices can be on the contrary be installed in the power section:

- *ANDROS PLS*
- *CAP 3*
- *Filtri PHIL/15D-30D-63D-3X32D-150D*

Andros PLS installation - Diagram

WARNING:

When determining the connection conductors section of the power line carriers igniting circuits (from ANDROS PLS to the philters) it is necessary to consider any problem caused by any short circuit over those connections.

This can be done in one of the following ways:
- *Install proper protections.*
- *Coordinate the cables section used with the proper energy level coming from the devices upstream the power circuit where ANDROS PLS is connected.*

Installation of Andros PLS into plant with three-phase outputs with neutral

The diagram below shows the installation of an ANDROS PLS module on a three-phase circuit with neutral, downstream of the remote control/s. ANDROS PLS, as well as the PHIL/15D-30D-63D-3X32D-150 filters, must be installed in the cabinet power section, downstream of the circuit protection switches.

Notes:

Install each ANDROS PLS next to the PHIL referring to the controlled line: the connections from ANDROS PLS to its own philtre must not be longer than 20 cm.

On each circuit in the cabinet an ANDROS PLS module plus the filter must be installed to be selected based on the current absorbed per phase, according to the diagram in the following figure.

Up to 15 ANDROS PLS modules can be present in an ANDROS control panel.

© DigitalPlatforms SPA. Tutti i diritti riservati. Le immagini sono indicative. Le specifiche sono soggette a modifica senza preavviso. I marchi sono di proprietà di DigitalPlatforms o dei rispettivi detentori.
© DigitalPlatforms. All rights reserved. Images are being used for illustrative purposes only. Specifications are subject to change without prior notice. The brands are property of DigitalPlatforms or of their respective owners.

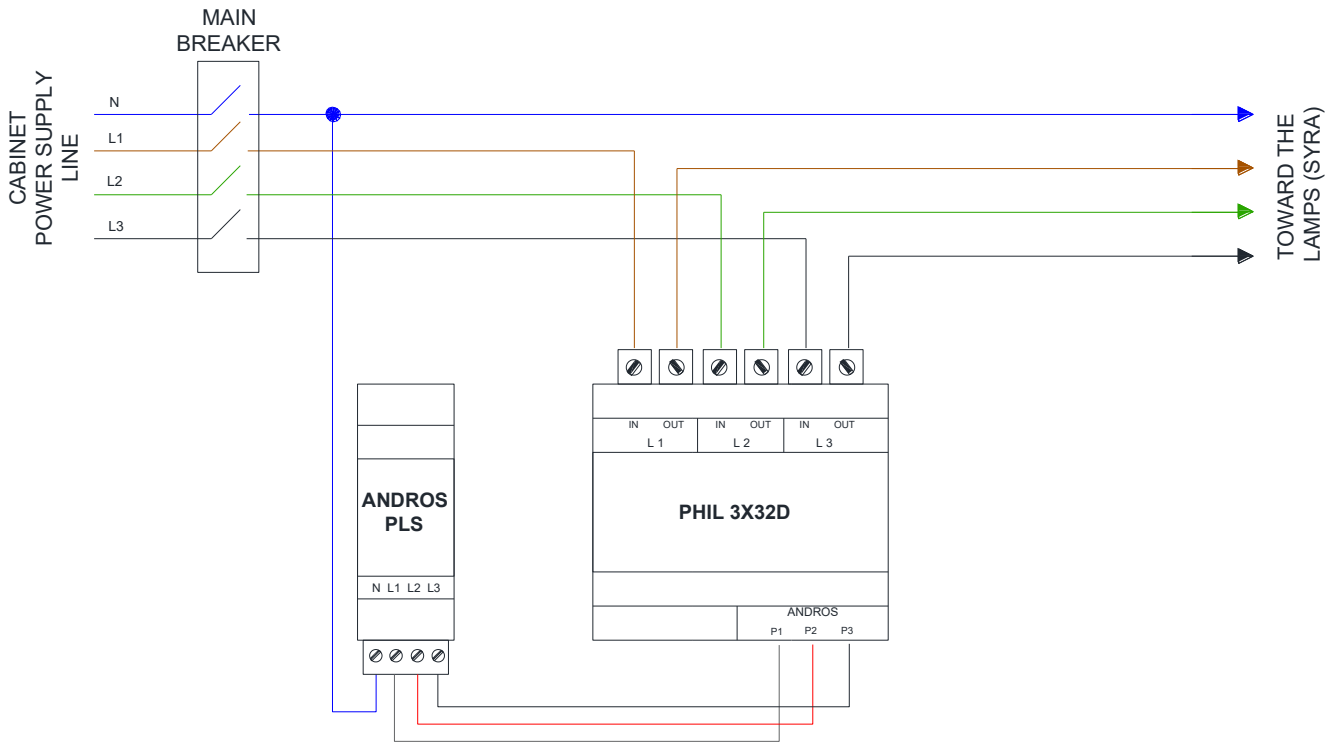

Nell'esempio in figura è stato utilizzato un PHIL 3X32D.
Il tipo di filtro (PHIL/15D, PHIL/30D, PHIL/63D, PHIL 3X32D, PHIL 150D) deve essere selezionato in base alla massima corrente assorbita per fase.

Note:

- Nel caso siano presenti protezioni differenziali a monte di ANDROS PLS, queste devono essere esclusivamente di tipo quadripolare.
- Se vengono utilizzate delle protezioni differenziali bipolari occorre installare un ANDROS PLS per ogni protezione.
- La corrente su ogni fase non deve mai superare quella massima ammessa dai PHIL usati (massimo filtri da 150A).

In the example in the figure, one PHIL 3X32D filter was used.
The philter type (PHIL/15D, PHIL/30D, PHIL/63D, PHIL 3X32D, PHIL 150D) must be selected based on the maximum current absorbed per each phase.

Notes:

- *If there are differential protections upstream of ANDROS PLS, these must be exclusively four-poles type.*
- *If bipolar differential protectors are used, an ANDROS PLS must be installed for each protection.*
- *The current on each phase must never exceed the maximum allowed by the used PHIL (maximum 150A filters)*

© DigitalPlatforms SPA. Tutti i diritti riservati. Le immagini sono indicative. Le specifiche sono soggette a modifica senza preavviso. I marchi sono di proprietà di DigitalPlatforms o dei rispettivi detentori.
© DigitalPlatforms. All rights reserved. Images are being used for illustrative purposes only. Specifications are subject to change without prior notice. The brands are property of DigitalPlatforms or of their respective owners.

CODIFICA DI ANDROS PLS

In una centrale ANDROS possono essere installati fino a 15 moduli ANDROS PLS, per un totale di n.15 partenze trifase con neutro. Ciascun modulo ANDROS PLS dovrà essere codificato impostando opportunamente i suoi dip-switch rotativi interni, accessibili aprendo il coperchio anteriore.

ATTENZIONE:

- Il software di gestione MINOS richiede, nel caso di più moduli ANDROS PLS, che la codifica dei dip-switch debba necessariamente partire dalla codifica “01” per poi proseguire in ordine crescente. Qualora vi fosse un solo modulo ANDROS PLS esso andrà necessariamente codificato con il codice “01”.
- Disalimentare i moduli ANDROS PLS prima di effettuare una nuova codifica (è sufficiente scollegare il morsetto 2 poli sulla parte superiore del dispositivo). Infatti la nuova codifica impostata viene memorizzata al successivo power-up.
- Non impostare la stessa codifica su differenti moduli ANDROS PLS nello stesso armadio.

Qui di seguito sono riportate le impostazioni da effettuare sul dip-switch rotativo per codificare ANDROS PLS da 1 a 15.
NOTA: ruotare la freccia del dip-switch rotativo nella posizione sottostante per impostare l’ANDROS PLS con la codifica desiderata.

ANDROS PLS CODIFICATION

Up to 15 ANDROS PLS modules can be installed in an ANDROS control unit, for a total of 15 three-phase starts with neutral.
Each ANDROS PLS module must be coded by appropriately setting its internal rotary dip-switch, accessible by opening the front cover.

WARNING:

- *The MINOS management software requires, in the case of multiple ANDROS PLS modules, that the coding of the dip-switches must necessarily start from the coding "01" and then continue in ascending order. If there is only one ANDROS PLS module it must necessarily be coded with the code "01".*
- *Disconnect the power supply of ANDROS PLS modules before setting a new codification (just disconnect the 2-pole terminal on the top of the device). In fact the new coding set is recorded at the next power-up.*
- *Do not set the same codification on different ANDROS PLS modules in the same cabinet.*

Here as follows the setting to be made on the rotary dip-switch in order to code ANDROS PLS from 1 to 15.
NOTE: *turn the arrow of the rotary dip-switch to the position below to set the ANDROS PLS with the desired coding.*

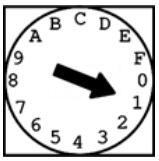

(dip-switch in posizione 1) **Nota:** Codifica per ANDROS PLS master cod. U61921N 485 - U61921G
(dip-switch set in position 1) ***Note:*** *Coding for ANDROS PLS master cod. U61921N 485 - U61921G*

Cod. “01”

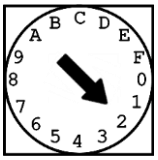 **Cod. “02”**	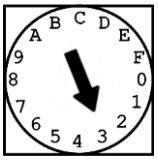 **Cod. “03”**	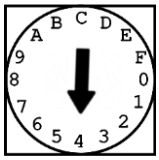 **Cod. “04”**	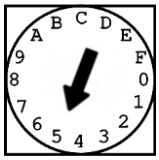 **Cod. “05”**
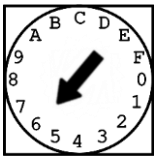 **Cod. “06”**	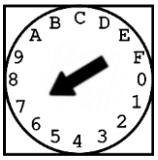 **Cod. “07”**	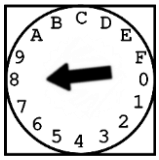 **Cod. “08”**	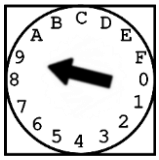 **Cod. “09”**
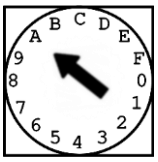 **Cod. “10”**	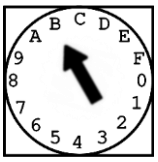 **Cod. “11”**	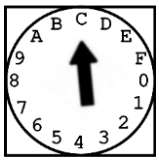 **Cod. “12”**	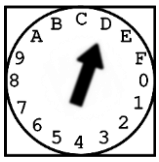 **Cod. “13”**
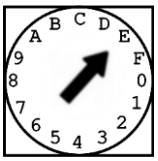 **Cod. “14”**	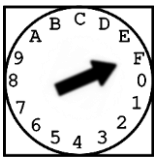 **Cod. “15”**		

© DigitalPlatforms SPA. Tutti i diritti riservati. Le immagini sono indicative. Le specifiche sono soggette a modifica senza preavviso. I marchi sono di proprietà di DigitalPlatforms o dei rispettivi detentori.
© DigitalPlatforms. All rights reserved. Images are being used for illustrative purposes only. Specifications are subject to change without prior notice. The brands are property of DigitalPlatforms or of their respective owners.
DigitalPlatforms SPA - www.dplatforms.it – Via Andrea Noale 351, Roma - Sede operativa Smart X: S.S. Rimini-San Marino 11, 47923 Rimini (RN), Tel: 0541833160

VISUALIZZAZIONE SEGNALAZIONI DI ANDROS PLS (Cod.U61921N) SU ANDROS CMS

Sul display di ANDROS CMS è possibile visualizzare lo stato di presenza/assenza tensione su ciascuna fase di ciascuna partenza trifase con neutro controllata dai moduli ANDROS PLS (fino ad un massimo di 15 partenze trifase con neutro).
Per visualizzare la segnalazione su ANDROS CMS, premere i tasti A – D per muoversi nel menù, sino a visualizzare:

Dopo un reset la visualizzazione viene forzata a “000”.

In particolare:
- “LINE XX” designa la partenza, ovvero l’indirizzo impostato sui dip-switch del modulo ANDROS PLS che la controlla
- le tre cifre sottostanti codificano la presenza/assenza tensione rispettivamente sulle fasi L1, L2, L3 (presenza=”1”, assenza=”0”).

Qualora siano presenti più moduli ANDROS PLS (max 15), i tasti B e C consentono di passare alla visualizzazione della partenza successiva (premendo B) o precedente (premendo C).

Nota:
Il controllo dello stato di ciascuna partenza viene effettuato a patto che:
- tutti gli indirizzi dei moduli ANDROS PLS presenti siano stati programmati nella configurazione di ANDROS CMS
- i moduli ANDROS PLS **siano alimentati**[1] (LED verde “Power” di ANDROS PLS acceso) e correttamente codificati
- l’ingresso 1 di ANDROS CMS - input “lampade ON” - sia attivo (LED rosso “Lamps ON” di ANDROS CMS acceso). In particolare, il controllo inizia circa 20 secondi dopo l’acquisizione dell’informazione “lampade ON” e conseguente accensione del LED rosso “Lamps ON”.

Qualora il controllo non venga più effettuato, la visualizzazione non viene più aggiornata.
La figura sottostante mostra la configurazione dei LED di segnalazione di ANDROS CMS mentre viene eseguito il controllo dello stato partenze:

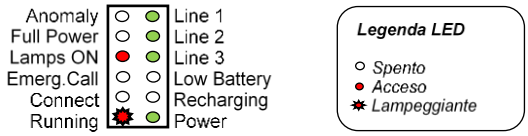

[1] Una volta collegati al morsetto “ANDROS PLS” su ANDROS CMS, i moduli ANDROS PLS vengono alimentati se è presente l’alimentazione sulla fase L3 del morsetto voltmetrico di ANDROS CMS ed è acceso il corrispondente LED verde “Line L3”.

ANALISI DELL’ALIMENTAZIONE DI RETE

► Quando ad una centralina di quadro ANDROS CMS sono collegati più di 5 moduli ANDROS PLS, è necessario l’impiego del modulo d’interfaccia ausiliario ANDROS PL-I. Esso svolge la funzione d’interfaccia tra l’alimentatore ANDROS TR e i moduli ANDROS PLS (max 15 ANDROS PLS).

Per ulteriori informazioni relative al collegamento tra ANDROS PLS e l’interfaccia di alimentatore supplementare, consultare il manuale di ANDROS PL-I.

► In funzione dei dispositivi collegati ad ANDROS CMS / HT / LIVE potrebbe essere necessario sostituire l'alimentatore da 30W con un alimentatore da 60W.

DISPLAY OF THE ANDROS PLS (Cod.U61921N) SIGNALLING ON ANDROS CMS

On the ANDROS CMS display, it is possible to display the voltage presence/absence status over each phase of every three-phase outputs with neutral controller by ANDROS PLS (up to 15 three phase outputs with neutral max.).
In order to display the signalling on ANDROS CMS, tape the keys A – D to slide the menu until you display:

After resetting the displaying will be forced to obtain “000”.
In particular:

- *“LINE XX” appoints the output, this is the dip-switches address of ANDROS PLS module that controls it (see par. 4.4).*
- *The three numbers here under code the voltage presence/absence over the phases L1, L2, L3 (presence=”1”, absence=”0”).*

In case there are several ANDROS PSL modules (15 max.), the keys B and C allow to display the next output (by taping B) or the previous one (by taping C).

Notes:
The control of each output is executed only if:
- *All the addresses of ANDROS PLS modules have been programmed during ANDROS CMS configuration*
- *ANDROS PLS modules are **power supplied**[1] (green LED “Power” of ANDROS PLS ON) and properly coded*
- *The Input 1 of ANDROS CMS - input “lamps ON” - is active (red LED “Lamps ON” of ANDROS CMS ON). In particular, the check starts about 20 seconds after the collected information of “lamps ON” and consequent activation of the red LED “Lamps ON”.*

In case the check is not executed anymore, the display will be no more updated.
In the image below is shown the signalling LED configuration of ANDROS CMS while executing the outputs status check:

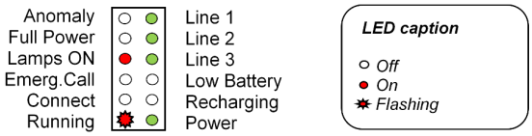

[1] Once connected to the “ANDROS PLS” clamps onto ANDROS CMS, the ANDROS PLS modules are power supplied if the power supply on the phase 3 of ANDROS CMS voltmeter clamp is present and the green LED “Line L3” is ON.

POWER SUPPLY NETWORK ANALYSYS

► *When more than 5 ANDROS PLS modules are connected to a switchboard control unit ANDROS CMS, the use of the ANDROS PL-I auxiliary interface module is required. It performs the interface function between the ANDROS TR power supply and the ANDROS PLS modules (max 15 ANDROS PLS).*

For further information regarding the connection between ANDROS PLS and the additional power supply interface, refer to the ANDROS PL-I manual.

► *Depending on the devices connected to ANDROS CMS / HT / LIVE, it may be necessary to replace the 30W power supply with a 60W power supply.*

© DigitalPlatforms SPA. Tutti i diritti riservati. Le immagini sono indicative. Le specifiche sono soggette a modifica senza preavviso. I marchi sono di proprietà di DigitalPlatforms o dei rispettivi detentori.
© DigitalPlatforms. All rights reserved. Images are being used for illustrative purposes only. Specifications are subject to change without prior notice. The brands are property of DigitalPlatforms or of their respective owners.
DigitalPlatforms SPA - www.dplatforms.it – Via Andrea Noale 351, Roma - Sede operativa Smart X: S.S. Rimini-San Marino 11, 47923 Rimini (RN), Tel: 0541833160

Andros 2A

COD.61354HT, U61354HT

ANDROS 2A è un modulo ausiliario per l'integrazione di 2 ingressi e 2 uscite analogiche da 4-20 mA. Può essere ordinato (a richiesta) con uscite e ingressi 0-10V. ANDROS 2A può controllare una sonda di temperatura tipo KTY. È collegato ad attraverso un connettore ad innesto rapido laterale con protocollo di comunicazione CAN-bus.

ANDROS 2A is a module for the integration of 2 4-20 mA analog inputs and 2 outputs. It can be ordered (on request) with 0-10V inputs and outputs. The device can control a simple thermocouple type KTY. It is connected to through a quick lateral connector with CAN-bus communication protocol.

SPECIFICHE TECNICHE / *TECHNICAL SPECIFICATION*

Alimentazione 12Vdc – 120mA MAX	***Power supply*** *12Vdc – 120mA MAX*
Connessione CAN-bus (4 conduttori)	***Connections*** *CAN-bus (4-wire local bus)*
Ingressi 2 ingressi 4-20 mA; 0-10V (a richiesta)	***Inputs*** *2 inputs 4-20mA;* 0-10V (on request)
Uscite 2 uscite 4-20 mA; 0-10V (a richiesta)	***Outputs*** *2 outputs 4-20mA;* 0-10V (on request)
Temperatura di funzionamento -25°C +65°C, @ 90% max U.R.	***Operating temperature*** *-25°C +65°C, @ 90% max R.H.*
Isolamento elettrico Classe III	***Electrical insulation*** *Class III*
Grado di protezione IP 20	***Protection degree*** *IP20*
Dimensioni / peso 52,5x91x62 mm (3 moduli DIN) - 52,5x107x62 mm (con morsetti) / 100g	***Dimensions / Weight*** *52,5x91x62 mm (3 DIN modules) - 52,5x107x62 mm (with clamps) / 100g*
Collegamento ingressi (+24V Max 30mA) n.1 morsettiera 4 p – sezione cavo 0,05-2,5mm^2	***Input connection (+24V Max 30mA)*** *n.1 extractable clamps 4P - cable section 0.05-2.5mm^2*
Collegamento uscite n.1 morsettiera 4 p - sezione cavo 0,05-2,5mm^2	***Output connection*** *n.1 extractable clamps 4P - cable section 0.05-2.5mm^2*
Collegamento sonda di temperatura n.1 morsettiera 4p - sezione cavo 0,05-2,5mm^2	***Temperature probe connection*** *n.1 extractable clamps 4P - cable section 0.05-2.5mm^2*
Collegamento bus locale n.2 morsettiere 4 p - laterale	***Local bus connection*** *n.2 clamps 4P - lateral*

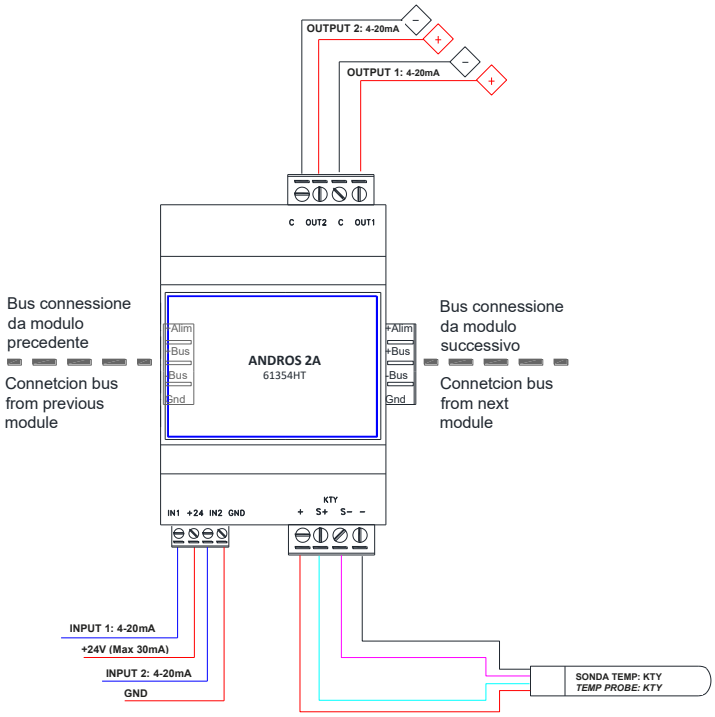

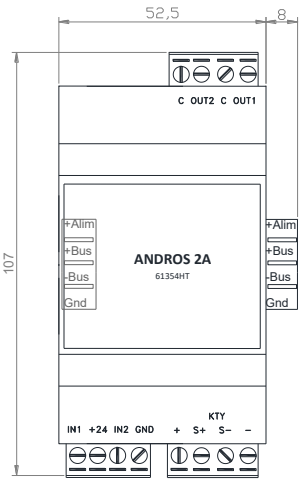

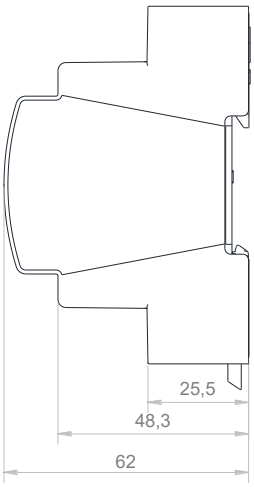

© DigitalPlatforms SPA. Tutti i diritti riservati. Le immagini sono indicative. Le specifiche sono soggette a modifica senza preavviso. I marchi sono di proprietà di DigitalPlatforms o dei rispettivi detentori.
© DigitalPlatforms. All rights reserved. Images are being used for illustrative purposes only. Specifications are subject to change without prior notice. The brands are property of DigitalPlatforms or of their respective owners.
DigitalPlatforms SPA - www.dplatforms.it – Via Andrea Noale 351, Roma - Sede operativa Smart X: S.S. Rimini-San Marino 11, 47923 Rimini (RN), Tel: 0541833160

AVVERTENZE DI SICUREZZA

- Leggere attentamente il manuale di istruzione. Qualora il dispositivo fosse utilizzato in modo non conforme a quanto specificato dal produttore, la protezione prevista dal dispositivo potrebbe essere compromessa.
- L'installazione del dispositivo deve essere eseguita da parte di personale tecnico qualificato
- **L'impianto elettrico deve essere conforme alle norme vigenti e dotato dei dispositivi di protezione e sezionamento richiesti. E' a cura dell'installatore osservare le avvertenze di sicurezza ed installazione secondo la regola dell'arte**
- Assicurarsi che le connessioni previste siano eseguite correttamente al fine di evitare qualsiasi malfunzionamento o danneggiamento del dispositivo.
- Non installare il dispositivo in atmosfera esplosiva, la presenza di gas o fumi infiammabili costituisce un grave pericolo per la sicurezza.
- Evitare di sottoporre il dispositivo all'azione di agenti che ne possano limitare o danneggiare l'efficacia, come polveri, umidità, vernici, ecc., all'atto della messa in funzione o successivamente.
- **Le connessioni vanno effettuate con il dispositivo NON ALIMENTATO.**
- Nella trasmissione powerline, eventuali interferenze di altre apparecchiature esterne potrebbero generare funzionamenti non corretti del dispositivo. Si consiglia di evitare l'utilizzo per controllo di apparecchiature che potrebbero generare pericoli per le persone o proprietà, in caso di funzionamenti inaspettati o di guasto delle stesse.

E' a carico dell'acquirente l'onere di applicare e rispettare ogni limitazione legale e norma di sicurezza relativa all'impiego dei materiali forniti. Rimane altresì esclusa ogni responsabilità di DigitalPlatforms per qualsiasi danno diretto o indiretto, provocato a persone o cose dall'impiego improprio dei materiali forniti. Le apparecchiature DigitalPlatforms sono coperte da una garanzia, per difetti di produzione, con validità 12 mesi.

MANUTENZIONE E CONSERVAZIONE

CONDIZIONI AMBIENTALI

- L'apparecchiatura deve essere posizionata in idonei contenitori, in normali condizioni ambientali, ad esempio contenute in appositi centralini posti all'interno di quadri stradali o vani in muratura, che garantiscano il grado di protezione desiderato.
- L'apparecchiatura non deve essere sottoposta nè a stillicidio nè a spruzzi d'acqua.
- Maneggiare con cautela; evitare colpi ed urti che potrebbero danneggiarla.

PULIZIA E MANUTENZIONE

- L'utilizzatore deve astenersi da qualsiasi tentativo di riparazione, o intervento di modifica diretto e rivolgersi solo a personale qualificato.
- Verificare il fissaggio dell'apparecchiatura e, in occasione degli interventi su, quadro di controllo, si consiglia di verificare:
  - il corretto serraggio dei morsetti
  - lo stato di conservazione del contenitore
  - lo stato di usura dei collegamenti
- Rispettare l'ambiente.

CONDIZIONI DI CONSERVAZIONE IN MAGAZZINO

In caso di stoccaggio in magazzino, l'apparecchiatura deve essere conservata in idoneo imballaggio, in assenza di umidità.

SMALTIMENTO

Il prodotto non deve essere smaltito con altri rifiuti domestici al termine del ciclo di vita. Per evitare eventuali danni all'ambiente o alla salute causati dall'inopportuno smaltimento dei rifiuti, si invita l'utente a separare questo prodotto da altri tipi di rifiuti e di riciclarlo in maniera responsabile per favorire il riutilizzo sostenibile delle risorse materiali.

SAFETY WARNINGS

- *Read the instruction manual with care. In the event of use of the device in contravention of the producer's specifications, its degree of protection may be reduced.*
- *The devices must be installed by qualified technicians*
- ***The electrical system must comply with the regulations in force and equipped with the required protection and disconnecting devices. It is the responsibility of the installer to observe the safety and installation instructions according to the rule of the art.***
- *Ensure that the connections required are made correctly, to avoid any malfunctioning of or damage to the device.*
- *Do not install the device in an explosive atmosphere; the presence of flammable gases or fumes constitutes a serious safety hazard.*
- *Do not expose the device to agents which may restrict or impair its effectiveness, such as dust, damp, paints, etc. during or after installation.*
- ***Connections must only be made with the device DISCONNECTED FROM THE POWER SUPPLY***
- *In the powerline communication, eventual interferences of others external devices could generate malfunctions and generally erroneous working of the device. It's recommended to avoid the use on devices which could be dangerous to people or things in case of unexpected operations or faults.*

The purchaser is responsible for applying and complying with all legal restrictions and safety rules concerning the use of the materials supplied. DigitalPlatforms refuses all responsibility for any direct or indirect injury or damage arising from improper use of the materials supplied. DigitalPlatforms devices are covered by a 12 month warranty against manufacturing defects.

MAINTENANCE AND STORAGE

ENVIRONMENTAL CONDITIONS

- *The equipment must be positioned in suitable containers, in normal environmental conditions, for example contained in special switchboards placed inside road panels or masonry compartments, which guarantee the desired degree of protection.*
- *The appliance must not be exposed to dripping or splashing.*
- *Handle carefully; avoid strikes and impacts that could damage the equipment*

CLEANING AND MAINTENANCE

- *The user must keep from trying to personally carry out modifications or reparations and interventions and must refers to qualified staff.*
- *Check the anchoring of the device and during maintenance operations check the following:*
  - *the correct tightening of the terminals*
  - *The good condition of repair of the box*
  - *The state of wear of the connections*
- *Respect the environment*

STORAGE CONDITIONS IN THE WAREHOUSE

If stored in a warehouse, the device must be kept in suitable packaging, in a place free from damp.

DISPOSAL

The product must not be disposed of with household waste at the end of its life cycle. To prevent damage to the environment or health caused by inappropriate waste disposal, users should separate this product from other types of waste and recycle it responsibly to assist in the sustainable reuse of material resources.

© DigitalPlatforms SPA. Tutti i diritti riservati. Le immagini sono indicative. Le specifiche sono soggette a modifica senza preavviso. I marchi sono di proprietà di DigitalPlatforms o dei rispettivi detentori.
© DigitalPlatforms. All rights reserved. Images are being used for illustrative purposes only. Specifications are subject to change without prior notice. The brands are property of DigitalPlatforms or of their respective owners.
DigitalPlatforms SPA - www.dplatforms.it – Via Andrea Noale 351, Roma - Sede operativa Smart X: S.S. Rimini-San Marino 11, 47923 Rimini (RN), Tel: 0541833160

Andros 4D

COD.61352HT, U61352HT

ANDROS 4D è un modulo ausiliario per l'integrazione di 4 ingressi e 4 uscite digitali. È collegato ad attraverso un connettore ad innesto rapido laterale con protocollo di comunicazione CAN-bus.

ANDROS 4D is an auxiliary module for the integration of 4 digital inputs and 4 digital outputs. It is connected via a fast side connector with CAN-bus communication protocol.

SPECIFICHE TECNICHE	*TECHNICAL SPECIFICATION*
Alimentazione 12Vdc – 120mA MAX	***Power supply*** *12Vdc – 120mA MAX*
Connessione CAN-bus (4 conduttori)	***Connections*** *4-wire local CAN-bus*
Ingressi 4 ingressi per contatti puliti o impulsivi NA	***Inputs*** *4 inputs for dry or pulse contacts*
Uscite 4 relè max 230Vac 16A ac1	***Outputs*** *4 relays max. 230Vac 16A AC1*
Temperatura di funzionamento -25°C +75°C, @ 90% max U.R.	***Operating temperature*** *-25°C +75°C, @ 90% max R.H.*
Isolamento elettrico Classe II	***Electrical insulation*** *Class II*
Grado di protezione IP20	***Protection degree*** *IP20*
Dimensioni / peso 52,5x91x62 mm (3 moduli DIN) - 52,5x107x62 mm (con morsetti) / 100g	***Dimensions / Weight*** *52,5x91x62 mm (3 DIN modules) - 52,5x107x62 mm (with clamps) / 100g*
Collegamento ingressi n.2 morsettiera 3 poli - sezione cavo 0,05-2,5mm^2	***Input connection*** *n.2 connectors 3 Poles - cable section 0.05-2.5mm^2*
Collegamento uscite n.2 morsettiera 5 poli - sezione cavo 0,05-2,5mm^2	***Output connection*** *n.2 connectors 5 Poles - cable section 0.05-2.5mm^2*
Collegamento bus locale n.2 morsettiere fm 4 poli - laterali	***Local bus connection*** *n.2 connectors 4 Poles - lateral*

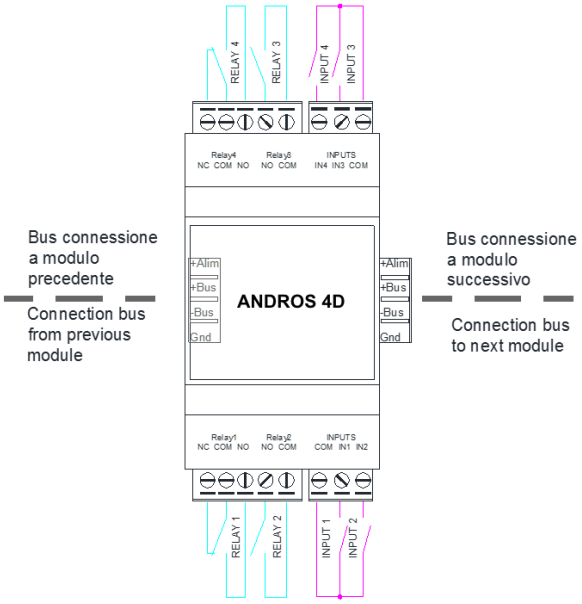

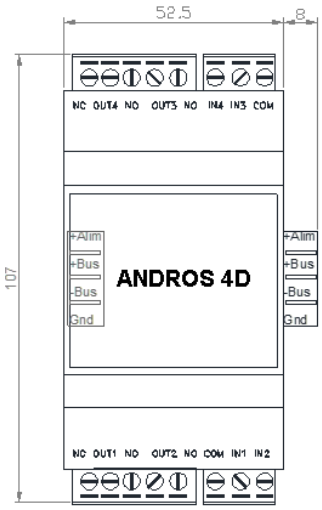

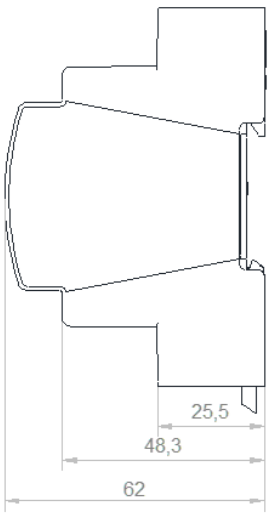

© DigitalPlatforms SPA. Tutti i diritti riservati. Le immagini sono indicative. Le specifiche sono soggette a modifica senza preavviso. I marchi sono di proprietà di DigitalPlatforms o dei rispettivi detentori.
© DigitalPlatforms. All rights reserved. Images are being used for illustrative purposes only. Specifications are subject to change without prior notice. The brands are property of DigitalPlatforms or of their respective owners.
DigitalPlatforms SPA - www.dplatforms.it – Via Andrea Noale 351, Roma - Sede operativa Smart X: S.S. Rimini-San Marino 11, 47923 Rimini (RN), Tel: 0541833160

AVVERTENZE DI SICUREZZA

- Leggere attentamente il manuale di istruzione. Qualora il dispositivo fosse utilizzato in modo non conforme a quanto specificato dal produttore, la protezione prevista dal dispositivo potrebbe essere compromessa.
- L'installazione del dispositivo deve essere eseguita da parte di personale tecnico qualificato
- **L'impianto elettrico deve essere conforme alle norme vigenti e dotato dei dispositivi di protezione e sezionamento richiesti. E' a cura dell'installatore osservare le avvertenze di sicurezza ed installazione secondo la regola dell'arte**
- Assicurarsi che le connessioni previste siano eseguite correttamente al fine di evitare qualsiasi malfunzionamento o danneggiamento del dispositivo.
- Non installare il dispositivo in atmosfera esplosiva, la presenza di gas o fumi infiammabili costituisce un grave pericolo per la sicurezza.
- Evitare di sottoporre il dispositivo all'azione di agenti che ne possano limitare o danneggiare l'efficacia, come polveri, umidità, vernici, ecc., all'atto della messa in funzione o successivamente.
- **Le connessioni vanno effettuate con il dispositivo NON ALIMENTATO.**
- Nella trasmissione powerline, eventuali interferenze di altre apparecchiature esterne potrebbero generare funzionamenti non corretti del dispositivo. Si consiglia di evitare l'utilizzo per controllo di apparecchiature che potrebbero generare pericoli per le persone o cose, in caso di funzionamenti inaspettati o di guasto delle stesse.

E' a carico dell'acquirente l'onere di applicare e rispettare ogni limitazione legale e norma di sicurezza relativa all'impiego dei materiali forniti. Rimane altresì esclusa ogni responsabilità di DigitalPlatforms per qualsiasi danno diretto o indiretto, provocato a persone o cose dall'impiego improprio dei materiali forniti. Le apparecchiature DigitalPlatforms sono coperte da una garanzia, per difetti di produzione, con validità 12 mesi.

MANUTENZIONE E CONSERVAZIONE

CONDIZIONI AMBIENTALI

- L'apparecchiatura deve essere posizionata in idonei contenitori, in normali condizioni ambientali, ad esempio contenute in appositi centralini posti all'interno di quadri stradali o vani in muratura, che garantiscano il grado di protezione desiderato.
- L'apparecchiatura non deve essere sottoposta né a stillicidio né a spruzzi d'acqua.
- Maneggiare con cautela; evitare colpi ed urti che potrebbero danneggiarla.

PULIZIA E MANUTENZIONE

- L'utilizzatore deve astenersi da qualsiasi tentativo di riparazione, o intervento di modifica diretto e rivolgersi solo a personale qualificato.
- Verificare il fissaggio dell'apparecchiatura e, in occasione degli interventi su, quadro di controllo, si consiglia di verificare:
  - il corretto serraggio dei morsetti
  - lo stato di conservazione del contenitore
  - lo stato di usura dei collegamenti
- Rispettare l'ambiente.

CONDIZIONI DI CONSERVAZIONE IN MAGAZZINO

In caso di stoccaggio in magazzino, l'apparecchiatura deve essere conservata in idoneo imballaggio, in assenza di umidità.

SMALTIMENTO

Il prodotto non deve essere smaltito con altri rifiuti domestici al termine del ciclo di vita. Per evitare eventuali danni all'ambiente o alla salute causati dall'inopportuno smaltimento dei rifiuti, si invita l'utente a separare questo prodotto da altri tipi di rifiuti e di riciclarlo in maniera responsabile per favorire il riutilizzo sostenibile delle risorse materiali.

SAFETY WARNINGS

- *Read the instruction manual with care. In the event of use of the device in contravention of the producer's specifications, its degree of protection may be reduced.*
- *The devices must be installed by qualified technicians*
- ***The electrical system must comply with the regulations in force and equipped with the required protection and disconnecting devices. It is the responsibility of the installer to observe the safety and installation instructions according to the rule of the art.***
- *Ensure that the connections required are made correctly, to avoid any malfunctioning of or damage to the device.*
- *Do not install the device in an explosive atmosphere; the presence of flammable gases or fumes constitutes a serious safety hazard.*
- *Do not expose the device to agents which may restrict or impair its effectiveness, such as dust, damp, paints, etc. during or after installation.*
- ***Connections must only be made with the device DISCONNECTED FROM THE POWER SUPPLY.***
- *In the power line communication, eventual interferences of others external devices could generate malfunctions and generally erroneous working of the device. It's recommended to avoid the use on devices which could be dangerous to people or things in case of unexpected operations or faults.*

The purchaser is responsible for applying and complying with all legal restrictions and safety rules concerning the use of the materials supplied. DigitalPlatforms refuses all responsibility for any direct or indirect injury or damage arising from improper use of the materials supplied. DigitalPlatforms devices are covered by a 12-month warranty against manufacturing defects.

MAINTENANCE AND STORAGE

ENVIRONMENTAL CONDITIONS

- *The equipment must be positioned in suitable containers, in normal environmental conditions, for example contained in special switchboards placed inside road panels or masonry compartments, which guarantee the desired degree of protection.*
- *The appliance must not be exposed to dripping or splashing.*
- *Handle carefully; avoid strikes and impacts that could damage the equipment*

CLEANING AND MAINTENANCE

- *The user must keep from trying to personally carry out modifications or reparations and interventions and must refers to qualified staff.*
- *Check the anchoring of the device and during maintenance operations check the following:*
  - *the correct tightening of the terminals*
  - *The good condition of the box*
  - *The state of wear of the connections*
- *Respect the environment*

STORAGE CONDITIONS IN THE WAREHOUSE

If stored in a warehouse, the device must be kept in suitable packaging, in a place free from damp.

DISPOSAL

The product must not be disposed of with household waste at the end of its life cycle. To prevent damage to the environment or health caused by inappropriate waste disposal, users should separate this product from other types of waste and recycle it responsibly to assist in the sustainable reuse of material resources.

© DigitalPlatforms SPA. Tutti i diritti riservati. Le immagini sono indicative. Le specifiche sono soggette a modifica senza preavviso. I marchi sono di proprietà di DigitalPlatforms o dei rispettivi detentori.
© DigitalPlatforms. All rights reserved. Images are being used for illustrative purposes only. Specifications are subject to change without prior notice. The brands are property of DigitalPlatforms or of their respective owners.
DigitalPlatforms SPA - www.dplatforms.it – Via Andrea Noale 351, Roma - Sede operativa Smart X: S.S. Rimini-San Marino 11, 47923 Rimini (RN), Tel: 0541833160

Andros IO

COD.61904I, U61904I

Modulo periferico di espansione I/O per centrale Andros LIVE/Andros HT.

Peripheral module for the I/O expansion of Andros LIVE/Andros HT controller.

SPECIFICHE TECNICHE

Alimentazione
12 Vdc ± 10%

Corrente
30mA a riposo @ 12Vdc
650mA max @ 12Vdc

Potenza assorbita
0.36W a riposo
8W max

Temperatura di funzionamento
-10°C +55°C, @ U.R. 45% - 90% max

Isolamento elettrico
Classe II

Grado di protezione
IP20

Dimensioni / Peso
160.2x91x62mm - 9 moduli DIN / 400 g (altezza 110mm con i morsetti)

Connessioni
24 Ingressi optoisolati (1500Vrms) per contatti puliti o impulsivi NA (12Vdc - 3mA min)
18 Uscite relè contatto in scambio (NA-NC) max 240Vac 1A (AC1)
1 Porta CAN-bus di espansione (corrente massima 2A)
1 Porta I2C Bus
1 Ingresso per alimentazione secondaria 12Vdc

Collegamento ingressi
3 Morsetti estraibili 9 poli passo 5mm (sezione massima conduttore 2.5mm^2)
1 Morsetto estraibile 2 poli passo 5mm per alimentazione secondaria 12Vdc (sezione massima conduttore 2.5mm^2)

Collegamento uscite
6 Morsetti estraibili 9 poli passo 5mm (sezione massima conduttore 2.5mm^2)

Collegamento I2C
1 Morsetto estraibile 3 poli passo 5mm (sezione massima conduttore 2.5mm^2)

Collegamento CAN Bus Locale
1 Morsetto Maschio 4 poli passo 5mm (corrente massima 2A)
1 Morsetto Femmina 4 poli passo 5mm (corrente massima 2A)

TECHNICAL SPECIFICATION

Power supply
12 Vdc ± 10%

Current
330 mA on idle @ 12Vdc
650 mA max @ 12Vdc

Power consumption
0.36W on idle
8W max

Operating temperature
-10°C +55°C, @ 90% max R.H.

Electrical insulation
Class II

Protection degree
IP20

Dimensions / Weight
160x91x62mm - 9 DIN modules / 400 g (height 110mm with clamps)

Connection
24 opto-isolated inputs (1500Vrms) for dry contacts or pulse NA (12Vdc – 3mA min)
18 Switch-relay outputs (NA-NC) max 240Vac 1A (AC1)
1 CAN-Bus expansion port (max current load 2A)
1 I2C Bus port
1 Input for 12Vdc secondary power supply

Inputs connections
3 Removable clamps 9 poles – 5mm-pitch screw connector (max wire section 2.5mm^2)
1 Removable clamp 2 poles – 5mm-pitch screw connector for 12Vdc secondary power supply (max wire section 2.5mm^2)

Outputs connections
6 Removable clamps 9 poles – 5mm-pitch screw connector (max wire section 2.5mm^2)

I2C connection
1 Removable clamps 3 poles – 5mm-pitch screw connector (max wire section 2.5mm^2)

Local CAN-Bus connection
1 M-type connector 4 poles (max current load 2A)
1 F-type connector 4 poles (max current load 2A)

© DigitalPlatforms SPA. Tutti i diritti riservati. Le immagini sono indicative. Le specifiche sono soggette a modifica senza preavviso. I marchi sono di proprietà di DigitalPlatforms o dei rispettivi detentori.
© DigitalPlatforms. All rights reserved. Images are being used for illustrative purposes only. Specifications are subject to change without prior notice. The brands are property of DigitalPlatforms or of their respective owners.
DigitalPlatforms SPA - www.dplatforms.it – Via Andrea Noale 351, Roma - Sede operativa Smart X: S.S. Rimini-San Marino 11, 47923 Rimini (RN), Tel: 0541833160

AVVERTENZE DI SICUREZZA

- Leggere attentamente il manuale di istruzione. Qualora il dispositivo fosse utilizzato in modo non conforme a quanto specificato dal produttore, la protezione prevista dal dispositivo potrebbe essere compromessa.
- L'installazione del dispositivo deve essere eseguita da parte di personale tecnico qualificato
- **L'impianto elettrico deve essere conforme alle norme vigenti e dotato dei dispositivi di protezione e sezionamento richiesti. E' a cura dell'installatore osservare le avvertenze di sicurezza ed installazione secondo la regola dell'arte**
- Assicurarsi che le connessioni previste siano eseguite correttamente al fine di evitare qualsiasi malfunzionamento o danneggiamento del dispositivo.
- Non installare il dispositivo in atmosfera esplosiva, la presenza di gas o fumi infiammabili costituisce un grave pericolo per la sicurezza.
- Evitare di sottoporre il dispositivo all'azione di agenti che ne possano limitare o danneggiare l'efficacia, come polveri, umidità, vernici, ecc., all'atto della messa in funzione o successivamente.
- **Le connessioni vanno effettuate con il dispositivo NON ALIMENTATO (assenza tensione di rete 230 Vca).**

E' a carico dell'acquirente l'onere di applicare e rispettare ogni limitazione legale e norma di sicurezza relativa all'impiego dei materiali forniti. Rimane esclusa ogni responsabilità di DigitalPlatforms per qualsiasi danno diretto o indiretto, provocato a persone o cose dall'impiego improprio dei materiali forniti. Le apparecchiature DigitalPlatforms sono coperte da una garanzia, per difetti di produzione, con validità 12 mesi.

MANUTENZIONE E CONSERVAZIONE

CONDIZIONI AMBIENTALI

- L'apparecchiatura deve essere posizionata in idonei contenitori, in normali condizioni ambientali, ad esempio contenute in appositi centralini posti all'interno di quadri stradali o vani in muratura, che garantiscano il grado di protezione desiderato.
- L'apparecchiatura non deve essere sottoposta nè a stillicidio nè a spruzzi d'acqua.
- Maneggiare con cautela; evitare colpi ed urti che potrebbero danneggiarla.

PULIZIA E MANUTENZIONE

- L'utilizzatore deve astenersi da qualsiasi tentativo di riparazione, o intervento di modifica diretto e rivolgersi solo a personale qualificato.
- Si consiglia di eseguire le manutenzioni programmate almeno due volte all'anno.
- Verificare il fissaggio dell'apparecchiatura e, in occasione degli interventi sul quadro di controllo, si consiglia di verificare:
    - il corretto serraggio dei morsetti
    - lo stato di conservazione del contenitore
    - lo stato di usura dei collegamenti
- Rispettare l'ambiente.

CONDIZIONI DI CONSERVAZIONE IN MAGAZZINO

In caso di stoccaggio in magazzino, l'apparecchiatura deve essere conservata in idoneo imballaggio, in assenza di umidità.

SAFETY WARNINGS

- *Read the instruction manual with care. In the event of use of the device in contravention of the producer's specifications, its degree of protection may be reduced.*
- *The devices must be installed by qualified technicians*
- ***The electrical system must comply with the regulations in force and equipped with the required protection and disconnecting devices. It is the responsibility of the installer to observe the safety and installation instructions according to the rule of the art.***
- *Ensure that the connections required are made correctly, to avoid any malfunctioning of or damage to the device.*
- *Do not install the device in an explosive atmosphere; the presence of flammable gases or fumes constitutes a serious safety hazard.*
- *Do not expose the device to agents which may restrict or impair its effectiveness, such as dust, damp, paints, etc. during or after installation.*
- ***Connections must only be made with the device DISCONNECTED FROM THE POWER SUPPLY (230 VAC mains voltage not connected).***

The purchaser is responsible for applying and complying with all legal restrictions and safety rules concerning the use of the materials supplied. DigitalPlatforms refuses all responsibility for any direct or indirect injury or damage arising from improper use of the materials supplied. DigitalPlatforms devices are covered by a 12 month warranty against manufacturing defects.

MAINTENANCE AND STORAGE

ENVIRONMENTAL CONDITIONS

- *The equipment must be positioned in suitable containers, in normal environmental conditions, for example contained in special switchboards placed inside road panels or masonry compartments, which guarantee the desired degree of protection.*
- *The appliance must not be exposed to dripping or splashing.*
- *Handle carefully; avoid strikes and impacts that could damage the equipment*

CLEANING AND MAINTENANCE

- *The user must not attempt to make any modifications or repairs and make recourse solely to qualified staff.*
- *Execute the programmed maintenance at least twice a year*
- *Check the anchoring of the device and during maintenance operations check the following:*
    - *The correct closure of the terminals*
    - *The good condition of repair of the box*
    - *The state of wear of the connections*
- *Respect the enviroment*

STORAGE CONDITIONS IN THE WAREHOUSE

If the equipment must be warehoused, and must be stored properly packed, with no humidity.

© DigitalPlatforms SPA. Tutti i diritti riservati. Le immagini sono indicative. Le specifiche sono soggette a modifica senza preavviso. I marchi sono di proprietà di DigitalPlatforms o dei rispettivi detentori.
© DigitalPlatforms. All rights reserved. Images are being used for illustrative purposes only. Specifications are subject to change without prior notice. The brands are property of DigitalPlatforms or of their respective owners.
DigitalPlatforms SPA - www.dplatforms.it – Via Andrea Noale 351, Roma - Sede operativa Smart X: S.S. Rimini-San Marino 11, 47923 Rimini (RN), Tel: 0541833160

SMALTIMENTO

Il prodotto non deve essere smaltito con altri rifiuti domestici al termine del ciclo di vita. Per evitare eventuali danni all'ambiente o alla salute causati dall'inopportuno smaltimento dei rifiuti, si invita l'utente a separare questo prodotto da altri tipi di rifiuti e di riciclarlo in maniera responsabile per favorire il riutilizzo sostenibile delle risorse materiali.

INSTALLAZIONE

L'installazione dei moduli che compongono la centrale ANDROS deve essere effettuata mantenendo **separata** la sezione di telecontrollo dalla sezione di potenza, possibilmente posizionando in un vano separato dalla potenza.

NOTE INSTALLATIVE

- Per i collegamenti a linee a 230V~ (alimentazione per ANDROS TR, e circuiti trifase con neutro per ANDROS PLS) utilizzare cavi di sezione minima 1,5mm^2.
- Per i restanti collegamenti, utilizzare cavi di sezione minima 1mm^2.
- Gli ingressi di ANDROS LIVE/IO devono essere contatti puliti; non superare i 3 metri di lunghezza.
- Installare i moduli ANDROS in modo da consentirne un'agevole estrazione.
- Mantenere collegamenti a linee 230V~ separati dai restanti collegamenti (ingressi di ANDROS LIVE, collegamenti ANDROS PLS).
- Inserire uno scaricatore di sovratensioni sull'armadio di potenza
- Inserire una presa di servizio 230V~10 A.

GENERALITÀ

- Modulo periferico di espansione Ingressi/Uscite per la gestione del sistema Minos.
- Rileva i cambiamenti di stato degli ingressi e può comandare le uscite a seconda dei profili configurati o gli automatismi impartiti dal concentratore Andros LIVE.
- Comunica con tutte le espansioni necessarie tramite bus locale ed è in grado d'interfacciarsi con controllori, software di terze parti e dispositivi IOT (Internet of Things, dispositivi in grado di comunicare su rete internet)

FUNZIONALITÀ

- Gestisce tutti gli ingressi e le uscite locali (es: teleruttori, crepuscolare)
- Espansione per ulteriori ingressi e uscite digitali/analogiche su richiesta;

FUNZIONALITÀ AVANZATE

- Comandi prioritari e schedulati su ciascun relè

DISPOSAL

The product must not be disposed of with household waste at the end of its life cycle. To prevent damage to the environment or health caused by inappropriate waste disposal, users should separate this product from other types of waste and recycle it responsibly to assist in the sustainable reuse of material resources.

INSTALLATION

The installation of the modules composing the ANDROS Unit must be made by separating the remote control section and the power section, if possible by positioning in a different compartment.

INSTALLATION NOTES

- *For connections to 230V~ lines (power supply to ANDROS TR, and three-phase circuits with neutral to ANDROS PLS) use cables with minimum section 1,5mm^2.*
- *For the other connections, use cables with minimum section 1mm^2.*
- *The ANDROS LIVE/IO inputs must be dry contacts; do not exceed 3 meters in length.*
- *Install ANDROS modules to allow easy extraction.*
- *Keep the connection to 230V~ lines separated from the other connections (ANDROS LIVE inputs, ANDROS PLS connections).*
- *Put a surge protection device into the power cabinet*
- *Put a service socket 230V~10 A.*

GENERAL INFORMATION

▸ Peripheral Input/Output expansion module for the management of the Minos system
▸ Detect the state change of the inputs and can control the outputs depending on pre-configured profiles or automation processes managed by the Andros LIVE concentrator.
▸ It communicates with all the necessary expansions via local bus and is able to interface with controllers, third-party software and IOT devices (Internet of Things, devices able to communicate on the Internet)

FUNCTIONALITY

• It manages all local inputs and outputs (ex: contactors, light sensor)
• Possibility of expansion for additional digital / analog inputs and outputs on request;

ADVANCED FEATURES

• Priority and scheduled commands on each relay

VISTA LATERALE SINISTRA
LEFT SIDE VIEW

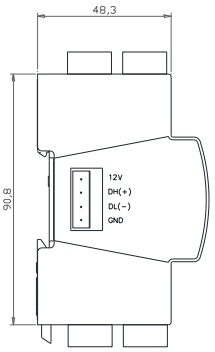

VISTA SOTTOSTANTE
BELOW VIEW

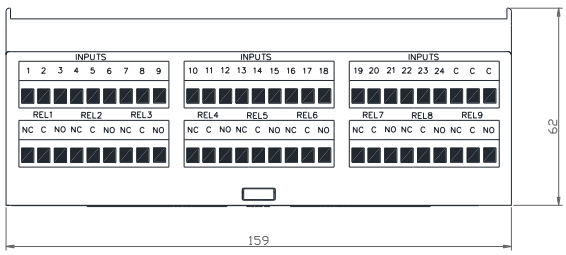

© DigitalPlatforms SPA. Tutti i diritti riservati. Le immagini sono indicative. Le specifiche sono soggette a modifica senza preavviso. I marchi sono di proprietà di DigitalPlatforms o dei rispettivi detentori.
© DigitalPlatforms. All rights reserved. Images are being used for illustrative purposes only. Specifications are subject to change without prior notice. The brands are property of DigitalPlatforms or of their respective owners.
DigitalPlatforms SPA - www.dplatforms.it – Via Andrea Noale 351, Roma - Sede operativa Smart X: S.S. Rimini-San Marino 11, 47923 Rimini (RN), Tel: 0541833160

DigitalPlatforms

umpi

Andros METER

COD.61904M, U61904M

Modulo periferico per le misure dei parametri elettrici.

Peripheral module for the electrical parameters measurement.

SPECIFICHE TECNICHE	*TECHNICAL SPECIFICATION*
Alimentazione 12 Vdc ± 10%	***Power supply*** *12 Vdc ± 10%*
Corrente 100mA @ 12Vdc	***Current*** *100mA @ 12Vdc*
Potenza assorbita 1.2W	***Power consumption*** *1.2W*
Temperatura di funzionamento -10°C +55°C, @ U.R. 90% max	***Operating temperature*** *-10°C +55°C, @ 90% max R.H.*
Isolamento elettrico Classe II	***Electrical insulation*** *Class II*
Grado di protezione IP20	***Protection degree*** *IP20*
Dimensioni / Peso 160.2x91x62mm - 9 moduli DIN / 400 g (altezza 110mm con i morsetti)	***Dimensions / Weight*** *160x91x62mm - 9 DIN modules / 400 g (height 110mm with clamps)*
Misure dirette • Tensione • Corrente • Frequenza • Corrente differenziale con TA omopolare	***Direct measures*** • *Voltage* • *Current* • *Frequency* • *Residual current with external CT*
Misure indirette • Potenza attiva • Potenza reattiva • Potenza apparente • Cosfi • Energia attiva • Energia reattiva • Energia apparente • Senso ciclico fasi	***Indirect measures*** • *Active power* • *Reactive power* • *Apparent power* • *Power factor* • *Active energy* • *Reactive energy* • *Apparent energy* • *Phase cycling check*
Tensione nominale 250Vac	***Nominal voltage*** *250Vac*
Corrente nominale 5A	***Nominal current*** *5A*
Corrente differenziale 30mA ÷ 2A attraverso TA omopolare (500/1 ÷ 1000/1), rapporto di trasformazione programmabile	***Residual current*** *30mA ÷ 2A through CT (500/1 ÷ 1000/1), programmable current transformation ratio*
Frequenza 45/65Hz	***Frequency*** *45/65Hz*
Metodo di misura TRMS	***Type of measurement*** *TRMS*
Precisione: **Tensione** 1% al valore nominale (risoluzione 100mV) **Corrente** 1% al valore nominale (risoluzione 10mA) **Potenza, Eenrgia, Cosfi** 2% al valore nominale	***Precision:*** ***Voltage*** *1% at nominal value (resolution 100mV)* ***Current*** *1% at nominal value (resolution 10mA)* ***Power, enegy, power factor*** *2% at nominal power*
Connessioni 3 Ingressi analogici per misure di tensione (tensione nominale 250Vac) 15 Ingressi analogici per misure amperometriche (corrente nominale 5A) attraverso TA, rapporto di trasformazione programmabile 1 Ingresso analogico per misura corrente differenziale 30mA ÷ 2A attraverso TA omopolare (500/1 ÷ 1000/1), rapporto di trasformazione programmabile 1 Porta CAN-bus di espansione (corrente massima 2 A) 1 Ingresso per alimentazione secondaria 12Vdc	***Connections*** *3 Analog inputs for voltage measurement (nominal voltage 250Vac)* *15 Analog inputs for current measurement (nominal current 5A) through external CTs, programmable current transformation ratio* *1 Analog input for residual current measurement 30mA ÷ 2A through external CT (500/1 ÷ 1000/1) programmable current transformation ratio* *1 CAN-Bus expansion port (max current 2A)* *1 Input for 12Vdc secondary power supply*

© DigitalPlatforms SPA. Tutti i diritti riservati. Le immagini sono indicative. Le specifiche sono soggette a modifica senza preavviso. I marchi sono di proprietà di DigitalPlatforms o dei rispettivi detentori.
© DigitalPlatforms. All rights reserved. Images are being used for illustrative purposes only. Specifications are subject to change without prior notice. The brands are property of DigitalPlatforms or of their respective owners.
DigitalPlatforms SPA - www.dplatforms.it – Via Andrea Noale 351, Roma - Sede operativa Smart X: S.S. Rimini-San Marino 11, 47923 Rimini (RN), Tel: 0541833160

Collegamento alimentazione secondaria 1 Morsetto estraibile 2 poli passo 5mm (sezione massima conduttore 2.5mm^2)	***Secondary power connection*** *1 Removable clamp 2 poles – 5mm-pitch screw connector (max wire section 2.5mm^2)*
Collegamento ingressi amperometrici 5 Morsetti estraibili 6 poli passo 5mm (sezione massima conduttore 2.5mm^2)	***Amperometric inputs connections*** *5 Removable clamps 6 poles – 5mm-pitch screw connector (max wire section 2.5mm^2)*
Collegamento ingresso voltmetrica 1 Morsetto estraibili 4 poli passo 5mm (sezione massima conduttore 2.5mm^2)	***Voltages inputs connections*** *1 Removable clamp 4 poles – 5mm-pitch screw connector (max wire section 2.5mm^2)*
Collegamento ingresso differenziale 1 Morsetto estraibile 2 poli passo 5mm (sezione massima conduttore 2.5mm^2)	***Residual current inputs*** *1 Removable clamp 2 poles – 5mm-pitch screw connector (max wire section 2.5mm^2)*
Collegamento CAN Bus Locale 1 Morsetto Maschio 4 poli passo 5mm (corrente massima 2A) 1 Morsetto Femmina 4 poli passo 5mm (corrente massima 2A)	***Local CAN-Bus connection*** *1 M-type connector 4 poles (max current load 2A)* *1 F-type connector 4 poles (max current load 2A)*

SCHEMA COLLEGAMENTO INGRESSO VOLTMETRICA E INGRESSO AMPEROMETRICA

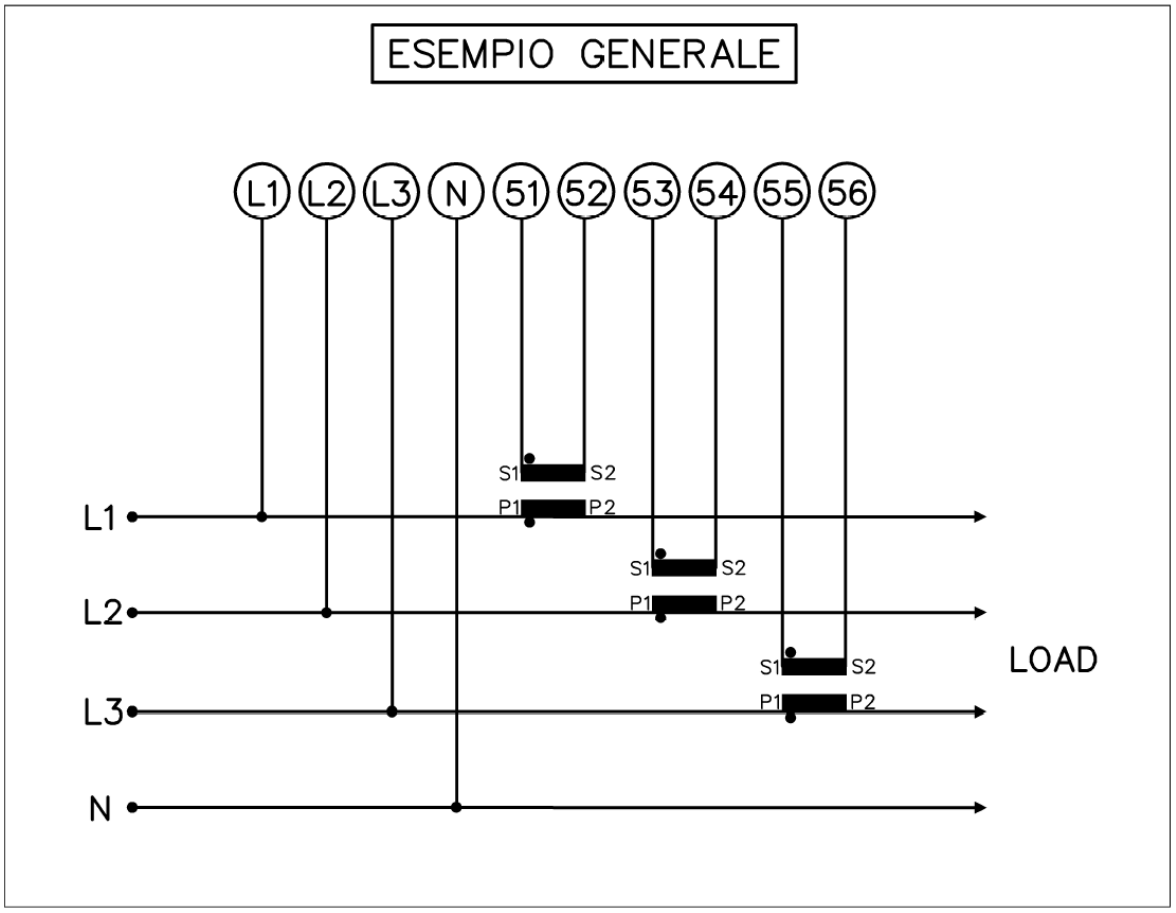

Note installative TA omopolare
Il TA omopolare deve essere installato in modo che all' interno passino tutti i conduttori della linea (conduttori di fase e neutro).
Non devono passare all' interno eventuali conduttori di terra.
La direzione del passaggio cavi deve essere la medesima per tutti i conduttori.
Per il collegamento al circuito di misura si raccomanda di utilizzare conduttori intrecciati o schermati e possibilmente fatti passare lontano dai cavi di potenza.
La sezione e la lunghezza del cavo di collegamento al secondario deve essere tale da avere una resistenza massima di 3 ohm;
Indicativamente si può assumere per una sezione di 0,5mm^2 - max 5 metri.
Il fissaggio del riduttore di corrente può essere fatto su profilato DIN 35mm.
Installare possibilmente il riduttore di corrente su un tratto di cavi rettilineo e centrare il posizionamento dei cavi all' interno del riduttore toroidale.
Il diametro interno del riduttore deve all'incirca essere almeno il doppio del diametro occupato dai cavi.

Residual current CTs installation notes
The external residual current CT must be installed with all the line cables passing through it (phase+neutral wires).
Eventual grounding wires must not pass through it.
The insertion direction of the wires must be the same for all the cables.
It is recommended the connection of the CT to the measurement device with twisted or shielded cables, possibly maintained away from the power cables.
The wire section and length used for the connection to the secondary of the CT must have a maximum impedance of 3 ohm;
Indicatively for a wire section of 0,5mm2 the max length should be 5 meters.
The fixing of the CT may be done on a DIN 35mm fixing plate.
The installation of the CT should be made on a straight wire conduct and maintaining the cables in the middle of the CT hole pass-through.
The internal diameter of the CT must be at least the double of the total cables group diameter.

© DigitalPlatforms SPA. Tutti i diritti riservati. Le immagini sono indicative. Le specifiche sono soggette a modifica senza preavviso. I marchi sono di proprietà di DigitalPlatforms o dei rispettivi detentori.
© DigitalPlatforms. All rights reserved. Images are being used for illustrative purposes only. Specifications are subject to change without prior notice. The brands are property of DigitalPlatforms or of their respective owners.
DigitalPlatforms SPA - www.dplatforms.it – Via Andrea Noale 351, Roma - Sede operativa Smart X: S.S. Rimini-San Marino 11, 47923 Rimini (RN), Tel: 0541833160

AVVERTENZE DI SICUREZZA

- Leggere attentamente il manuale di istruzione. Qualora il dispositivo fosse utilizzato in modo non conforme a quanto specificato dal produttore, la protezione prevista dal dispositivo potrebbe essere compromessa.
- L'installazione del dispositivo deve essere eseguita da parte di personale tecnico qualificato
- **L'impianto elettrico deve essere conforme alle norme vigenti e dotato dei dispositivi di protezione e sezionamento richiesti. E' a cura dell'installatore osservare le avvertenze di sicurezza ed installazione secondo la regola dell'arte**
- Assicurarsi che le connessioni previste siano eseguite correttamente al fine di evitare qualsiasi malfunzionamento o danneggiamento del dispositivo.
- Non installare il dispositivo in atmosfera esplosiva, la presenza di gas o fumi infiammabili costituisce un grave pericolo per la sicurezza.
- Evitare di sottoporre il dispositivo all'azione di agenti che ne possano limitare o danneggiare l'efficacia, come polveri, umidità, vernici, ecc., all'atto della messa in funzione o successivamente.
- **Le connessioni vanno effettuate con il dispositivo NON ALIMENTATO (assenza tensione di rete 230 Vca).**

E' a carico dell'acquirente l'onere di applicare e rispettare ogni limitazione legale e norma di sicurezza relativa all'impiego dei materiali forniti. Rimane esclusa ogni responsabilità di DigitalPlatforms per qualsiasi danno diretto o indiretto, provocato a persone o cose dall'impiego improprio dei materiali forniti. Le apparecchiature DigitalPlatforms sono coperte da una garanzia, per difetti di produzione, con validità 12 mesi.

MANUTENZIONE E CONSERVAZIONE

CONDIZIONI AMBIENTALI

- L'apparecchiatura deve essere posizionata in idonei contenitori, in normali condizioni ambientali, ad esempio contenute in appositi centralini posti all'interno di quadri stradali o vani in muratura, che garantiscano il grado di protezione desiderato.
- L'apparecchiatura non deve essere sottoposta né a stillicidio né a spruzzi d'acqua.
- Maneggiare con cautela; evitare colpi ed urti che potrebbero danneggiarla.

PULIZIA E MANUTENZIONE

- L'utilizzatore deve astenersi da qualsiasi tentativo di riparazione, o intervento di modifica diretto e rivolgersi solo a personale qualificato.
- Si consiglia di eseguire le manutenzioni programmate almeno due volte all'anno.
- Verificare il fissaggio dell'apparecchiatura e, in occasione degli interventi sul quadro di controllo, si consiglia di verificare:
    - il corretto serraggio dei morsetti
    - lo stato di conservazione del contenitore
    - lo stato di usura dei collegamenti
- Rispettare l'ambiente.

CONDIZIONI DI CONSERVAZIONE IN MAGAZZINO

In caso di stoccaggio in magazzino, l'apparecchiatura deve essere conservata in idoneo imballaggio, in assenza di umidità.

SAFETY WARNINGS

- *Read the instruction manual with care. In the event of use of the device in contravention of the producer's specifications, its degree of protection may be reduced.*
- *The devices must be installed by qualified technicians*
- ***The electrical system must comply with the regulations in force and equipped with the required protection and disconnecting devices. It is the responsibility of the installer to observe the safety and installation instructions according to the rule of the art.***
- *Ensure that the connections required are made correctly, to avoid any malfunctioning of or damage to the device.*
- *Do not install the device in an explosive atmosphere; the presence of flammable gases or fumes constitutes a serious safety hazard.*
- *Do not expose the device to agents which may restrict or impair its effectiveness, such as dust, damp, paints, etc. during or after installation.*
- ***Connections must only be made with the device DISCONNECTED FROM THE POWER SUPPLY (230 VAC mains voltage not connected).***

The purchaser is responsible for applying and complying with all legal restrictions and safety rules concerning the use of the materials supplied. DigitalPlatforms refuses all responsibility for any direct or indirect injury or damage arising from improper use of the materials supplied. DigitalPlatforms devices are covered by a 12-month warranty against manufacturing defects.

MAINTENANCE AND STORAGE

ENVIRONMENTAL CONDITIONS

- *The equipment must be positioned in suitable containers, in normal environmental conditions, for example contained in special switchboards placed inside road panels or masonry compartments, which guarantee the desired degree of protection.*
- *The appliance must not be exposed to dripping or splashing.*
- *Handle carefully; avoid strikes and impacts that could damage the equipment*

CLEANING AND MAINTENANCE

- *The user must not attempt to make any modifications or repairs and make recourse solely to qualified staff.*
- *Execute the programmed maintenance at least twice a year*
- *Check the anchoring of the device and during maintenance operations check the following:*
    - *The correct closure of the terminals*
    - *The good condition of repair of the box*
    - *The state of wear of the connections*
- *Respect the environment*

STORAGE CONDITIONS IN THE WAREHOUSE

If the equipment must be warehoused, and must be stored properly packed, with no humidity.

© DigitalPlatforms SPA. Tutti i diritti riservati. Le immagini sono indicative. Le specifiche sono soggette a modifica senza preavviso. I marchi sono di proprietà di DigitalPlatforms o dei rispettivi detentori.
© DigitalPlatforms. All rights reserved. Images are being used for illustrative purposes only. Specifications are subject to change without prior notice. The brands are property of DigitalPlatforms or of their respective owners.
DigitalPlatforms SPA - www.dplatforms.it – Via Andrea Noale 351, Roma - Sede operativa Smart X: S.S. Rimini-San Marino 11, 47923 Rimini (RN), Tel: 0541833160

SMALTIMENTO

Il prodotto non deve essere smaltito con altri rifiuti domestici al termine del ciclo di vita. Per evitare eventuali danni all'ambiente o alla salute causati dall'inopportuno smaltimento dei rifiuti, si invita l'utente a separare questo prodotto da altri tipi di rifiuti e di riciclarlo in maniera responsabile per favorire il riutilizzo sostenibile delle risorse materiali.

INSTALLAZIONE

L'installazione dei moduli che compongono la centrale ANDROS deve essere effettuata mantenendo **separata** la sezione di telecontrollo dalla sezione di potenza, possibilmente posizionando in un vano separato dalla potenza.

NOTE INSTALLATIVE

- Per i collegamenti alla voltmetrica di Andros METER (230V~ o 400V~) utilizzare cavi di sezione minima di 1,5mm^2.
- Per gli ingressi amperometrici di ANDROS METER e del TA omopolare utilizzare cavi di sezione da 2.5mm^2 e non superare i 2 metri di lunghezza.
- Per i restanti collegamenti (CAN BUS) utilizzare cavi di sezione minima di 1mm^2.
- Installare il modulo ANDROS METER in modo da consentirne un'agevole estrazione.

GENERALITÀ

- Modulo periferico di espansione per misura dei parametri elettrici per max 4 linee tri-fase.
- Comunica con tutte le espansioni necessarie tramite bus locale ed è in grado d'interfacciarsi con controllori, software di terze parti e dispositivi IOT (Internet of Things, dispositivi in grado di comunicare su rete internet)

FUNZIONALITÀ

- Misura i parametri elettrici della linea generale
- Misura i parametri elettrici di ogni linea gestita (fino a 4 per dispositivo)
- Misura il valore di corrente differenziale generale

DISPOSAL

The product must not be disposed of with household waste at the end of its life cycle. To prevent damage to the environment or health caused by inappropriate waste disposal, users should separate this product from other types of waste and recycle it responsibly to assist in the sustainable reuse of material resources.

INSTALLATION

The installation of the modules composing the ANDROS Unit must be made by separating the remote control section and the power section, if possible by positioning in a different compartment.

INSTALLATION NOTES

- *For connections to the Andros METER voltmeter (230V~ or 400V~) use cables with a minimum cross-section of 1.5mm^2.*
- *For the amperometric inputs of the ANDROS METER and the homopolar CT, use cables with a section of 2.5mm^2 and do not exceed 2 meters in length.*
- *For the remaining connections (CAN BUS) use cables with a minimum cross-section of 1mm^2.*
- *Install the ANDROS METER module in such a way that it can be easily removed.*

GENERAL INFORMATION

▸ Peripheral electrical measurement expansion module for up to 4 three-phase lines.
▸ It communicates with all the necessary expansions via local bus and is able to interface with controllers, third-party software and IOT devices (Internet of Things, devices able to communicate on the Internet)

FUNCTIONALITY

• It measures the electrical parameters on the general supply line
• It measures the electrical parameters for each of the 4 managed lines
• It measures the general residual current

VISTA LATERALE SINISTRA
LEFT SIDE VIEW

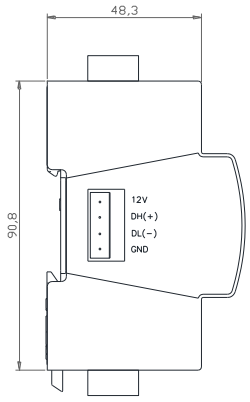

VISTA SOTTOSTANTE
BELOW VIEW

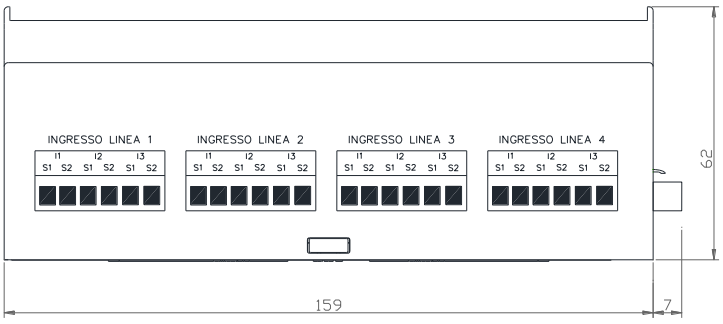

© DigitalPlatforms SPA. Tutti i diritti riservati. Le immagini sono indicative. Le specifiche sono soggette a modifica senza preavviso. I marchi sono di proprietà di DigitalPlatforms o dei rispettivi detentori.
© DigitalPlatforms. All rights reserved. Images are being used for illustrative purposes only. Specifications are subject to change without prior notice. The brands are property of DigitalPlatforms or of their respective owners.
DigitalPlatforms SPA - www.dplatforms.it – Via Andrea Noale 351, Roma - Sede operativa Smart X: S.S. Rimini-San Marino 11, 47923 Rimini (RN), Tel: 0541833160